SÉRIE CS30 IP67

CODEUR ABSOLU POUR APPLICATIONS EXTRÊMES ET SÉVÈRES

PARALLÈLE

- **Parallèle**
- **Résolution monotour jusqu'à 13 bits**
- **Diamètre du Boitier 90 mm**
- **Axe Ø 12 mm**
- **Classe de protection IP67 selon DIN EN 60529**
- **Connexion par câble (disponible dans n'importe quelle longueur)**

Codeur optique | Codeur absolu | Grande capacité de charge sur l'axe | Résistant aux vibrations et chocs | IP67 | Plage de température | Livraison express

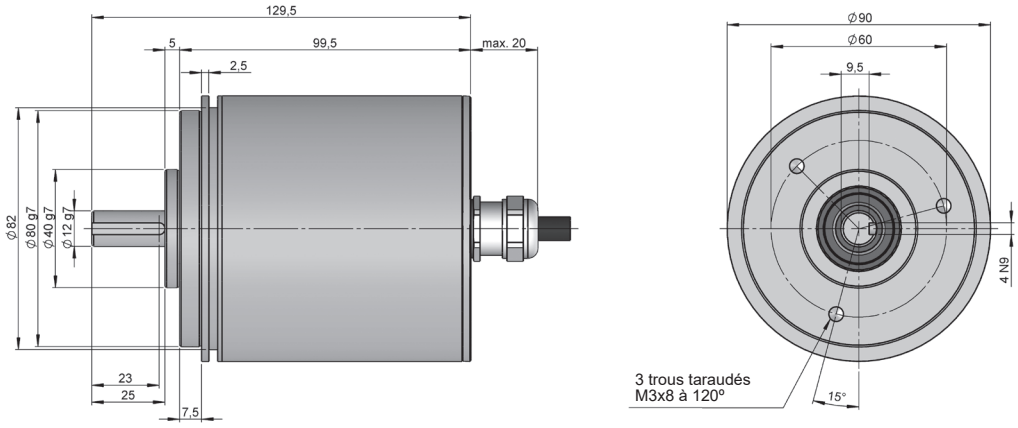

Dessin axe type 2, connectique type 11, sans bride

RÉFÉRENCE

Exemple de référence: CS30-21110123S-1024

Série	Axe sortant	Bride	Connec-tique	Interface	Code	IP	Tension d'Alimentation / Sortie éléctronique	Paramètres config.	Résolution monotour	Exécution spéciale
CS30 -	☐	☐	☐☐	☐	☐	☐	☐	☐	- ☐☐☐☐	. ☐☐
	2. Ø 12x25 mm	**1.** Sans bride **3.** 90.1008	**11.** Câble axiale	**0.** Paral-lèle	**1.** Binaire horaire **2.** Binaire anti-horaire **3.** Gray horaire **4.** Gray anti-horaire **5.** Gray excess horaire **6.** Gray excess anti-horaire **7.** BDC horaire **8.** BDC anti-horaire	**2.** D'acier inoxyd-able IP67 **3.** IP67	**2.** 10...30 VDC / NPN **3.** 10...30 VDC / Push-Pull **4.** 10...30 VDC / NPN OC	**Blanc.** Vide **S.** Direction		

Demander le fichier Step 3D de votre référence

info@encoderhohner.com

service disponible en 24h

SÉRIE CS30 IP67

CODEUR ABSOLU POUR APPLICATIONS EXTRÊMES ET SÉVÈRES

PARALLÈLE

CARACTÉRISTIQUES MÉCANIQUES

Matériaux	Boîtier: Aluminium (IP type 3) / D'acier inoxydable (IP type 2) Bride: Aluminium Axe: Acier inoxydable
Roulements	À billes
Durée de vie des roulements	$1x10^{10}$ tours
Diamètre de l'axe	12 mm
Vitesse de rotation maximum	6000 rpm
Protection selon DIN EN 60529	IP67
Moment d'inertie	270 gcm^2
Couple d'entrainement à 20°C (68°F)	≤ 0,05 Nm
Charge maximale admissible sur l'axe axial	80 N
Charge maximale admissible sur l'axe radial	100 N
Poids approximatif	1,2 kg
Température de fonctionnement	-10°C à +70°C
Vibration	100 m/s^2 (10Hz...2000Hz)
Choc	1000 m/s^2 (6ms)
Connexion axiale	Câble 2 mètres (autres longueurs de câble disponibles sur demande)

SIGNAUX DE SORTIE

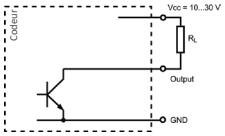

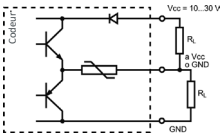

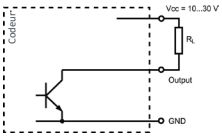

CIRCUIT DE SORTIE	**NPN**	**Push-Pull**	**NPN Open Collector**
Code de référence	*2*	*3*	*4*
Tension d'alimentation	10...30 VDC	10...30 VDC	10...30 VDC
Consommation maximale	100 mA	100 mA	100 mA
Capacité de charge maximale / canal	40 mA	±30 mA	40 mA
Niveau du signal "Bas"	VOL < 2.5 VDC	VOL < 2.5 VDC	VOL < 2.5 VDC
Niveau du signal "Haut"	VOH > VCC - 3V	VOH > VCC - 3V	VOH > VCC - 3V
Fréquence	200 kHz	200 kHz	200 kHz

CARACTÉRISTIQUES ÉLECTRIQUES

Interface	Parallèle
Entrées	Opto-couplées
Code	Binaire Gray BCD
Résolution monotour	jusqu'à 8192 positions par tour (13 bits)
Linéarité	±1/2 LSB
Paramètres config.	Direction

CONNECTIQUE

	Câble 15 x 0.14 mm² 95.0008031	**Câble** 25 x 0.14 mm² 95.0008030
GND	Noir	Noir
VCC	Rouge	Rouge
Bit 0	Marron	Marron
Bit 1	Blanc	Blanc
Bit 2	Jaune	Jaune
Bit 3	Vert	Vert
Bit 4	Orange	Rose
Bit 5	Violet	Orange
Bit 6	Gris	Gris
Bit 7	Bleu	Bleu
Bit 8	Blanc - Noir	Jaune - Noir
Bit 9	Blanc - Rouge	Jaune - Rouge
Bit 10	Blanc - Marron	Jaune - Marron
Bit 11	Blanc - Jaune	Jaune - Vert
Bit 12	Blanc - Bleu	Jaune - Gris
Bit 13		Jaune - Bleu
Bit 14		Blanc - Noir
Bit 15		Blanc - Rouge
DIR	Blanc - Jaune	Jaune - Rose
RES	Blanc - Bleu	Blanc - Bleu

DIMENSIONS DES BRIDES

Bride 3
90.1008

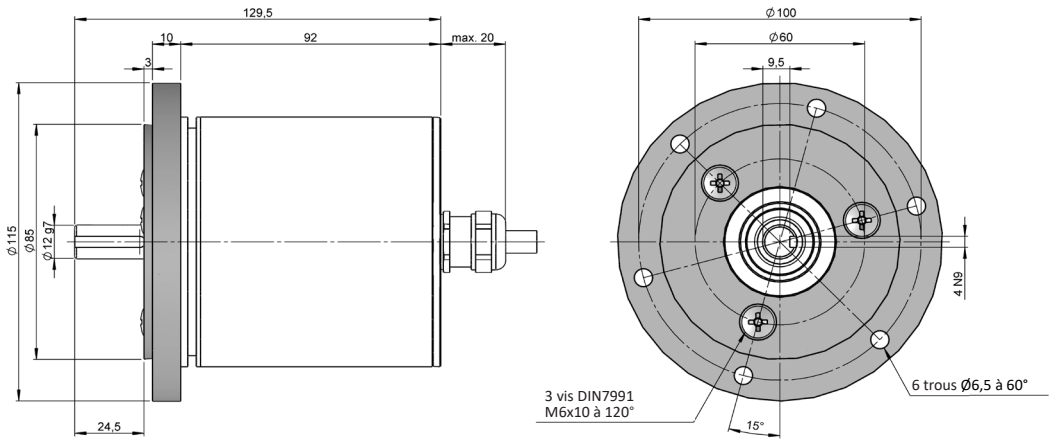

CS30-IP67-Parallel_FR_01 06/22 Sujette à erreurs et modifications.
Tous droits réservés © Hohner Automation SL