SÉRIE CS30

CODEUR ABSOLU POUR APPLICATIONS INDUSTRIELS EXTRÊMES

PARALLÈLE

- **Parallèle**
- **Résolution monotour jusqu'à 13 bits**
- **Diamètre du Boitier 90 mm**
- **Axe Ø 12 mm**
- **Classe de protection IP65 selon DIN EN 60529**
- **Connexion par câble (disponible dans n'importe quelle longueur) ou connecteur industriel**

Codeur optique | Codeur absolu | Grande capacité de charge sur l'axe | Résistant aux vibrations et chocs | IP65 | Plage de température | Livraison express

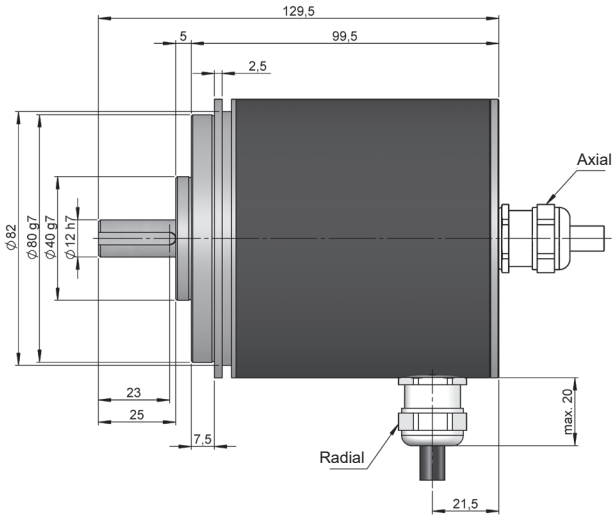

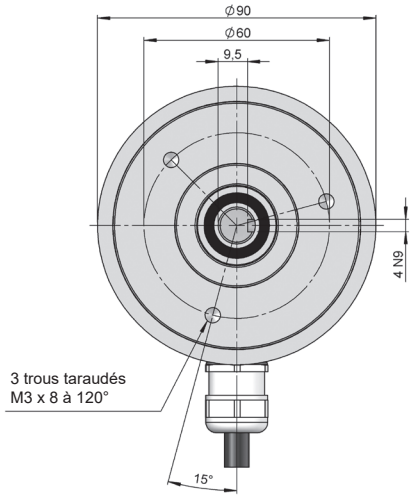

Dessin axe type 2, connectique type 11/12, sans bride

RÉFÉRENCE

Exemple de référence: CS30-21120212S-1024

Série	Axe sortant	Bride	Connectique	Interface	Code	IP	Tension d'Alimentation / Sortie éléctronique	Paramètres config.	Résolution monotour	Exécution spéciale
CS30 -	□	□	□□	□	□	□	□	□	- □□□□	. □□
	2. Ø 12x25 mm	**1.** Sans bride **3.** 90.1008	**11.** Câble axiale **12.** Câble radial **31.** Axial M23 12p **32.** Radial M23 12p **41.** Axial M23 16p **42.** Radial M23 16p **51.** Axial M27 21p **52.** Radial M27 21p **61.** Axial M27 26p **62.** Radial M27 26p	**0.** Parallèle	**1.** Binaire horaire **2.** Binaire anti-horaire **3.** Gray horaire **4.** Gray anti-horaire **5.** Gray excess horaire **6.** Gray excess anti-horaire **7.** BCD horaire **8.** BCD anti-horaire	**1.** IP65	**2.** 10...30 VDC / NPN **3.** 10...30 VDC / Push-Pull **4.** 10...30 VDC / NPN OC	**Blanc.** Vide **S.** Direction		

Demander le fichier Step 3D de votre référence

info@encoderhohner.com

service disponible en 24h

CARACTÉRISTIQUES MÉCANIQUES

Matériaux	Boîtier: Acier Bride: Aluminium Axe: Acier inoxydable
Roulements	À billes
Durée de vie des roulements	$1x10^{10}$ tours
Diamètre de l'axe	12 mm
Vitesse de rotation maximum	6000 rpm
Protection contre la poussière et les éclaboussures, conforme à la norme DIN EN 60529	IP65
Moment d'inertie	270 gcm^2
Couple d'entrainement à 20°C (68°F)	≤ 0,05 Nm
Charge maximale admissible sur l'axe axial	80 N
Charge maximale admissible sur l'axe radial	100 N
Poids approximatif	1,2 Kg
Température de fonctionnement	-10°C à +70°C
Vibration	100 m/s^2 (10Hz...2000Hz)
Choc	1000 m/s^2 (6ms)
Connexion axiale ou radiale	Câble 2 mètres ou connecteur industriel (autres longueurs de câble disponibles sur demande) Connecteur femelle à commander séparément

SIGNAUX DE SORTIE

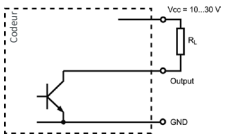

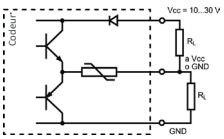

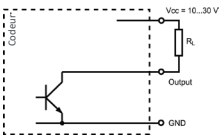

CIRCUIT DE SORTIE	**NPN**	**Push-Pull**	**NPN Open Collector**
Code de référence	*2*	*3*	*4*
Tension d'alimentation	10...30 VDC	10...30 VDC	10...30 VDC
Consommation maximale	100 mA	100 mA	100 mA
Capacité de charge maximale / canal	40 mA	±30 mA	40 mA
Niveau du signal "Bas"	VOL < 2.5 VDC	VOL < 2.5 VDC	VOL < 2.5 VDC
Niveau du signal "Haut"	VOH > VCC - 3V	VOH > VCC - 3V	VOH > VCC - 3V
Fréquence	200 kHz	200 kHz	200 kHz

CARACTÉRISTIQUES ÉLECTRIQUES

Interface	Parallèle
Entrées	Opto-couplées
Code	Binaire Gray BCD
Résolution monotour	jusqu'à 8192 positions par tour (13 bits)
Linéarité	±1/2 LSB
Paramètres config.	Direction

CONNECTIQUE

	Câble 15x0,14 mm² 95.0008031	**Câble** 25x0,14 mm² 95.0008030	**Connecteur** M23 12p horaire	**Connecteur** M23 16p horaire	**Connecteur** M27 21p horaire	**Connecteur** M27 26p horaire
GND	Noir	Noir	1	1	1	1
VCC	Rouge	Rouge	2	2	2	2
Bit 0	Marron	Marron	3	3	3	3
Bit 1	Blanc	Blanc	4	4	4	4
Bit 2	Jaune	Jaune	5	5	5	5
Bit 3	Vert	Vert	6	6	6	6
Bit 4	Orange	Rose	7	7	7	7
Bit 5	Violet	Orange	8	8	8	8
Bit 6	Gris	Gris	9	9	9	9
Bit 7	Bleu	Bleu	10	10	10	10
Bit 8	Blanc - Noir	Jaune - Noir	11	11	11	11
Bit 9	Blanc - Rouge	Jaune - Rouge	12	12	12	12
Bit 10	Blanc - Marron	Jaune - Marron		13	13	13
Bit 11	Blanc - Jaune	Jaune - Vert		14	14	14
Bit 12	Blanc - Bleu	Jaune - Gris		15	15	15
Bit 13		Jaune - Bleu		16	16	16
Bit 14		Blanc - Noir			17	17
Bit 15		Blanc - Rouge			18	18
DIR	Blanc - Jaune	Jaune - Rose	11	15	20	25
RES	Blanc - Bleu	Blanc - Bleu	12	16	21	26

DIMENSIONS DES BRIDES

Bride 3
90.1008

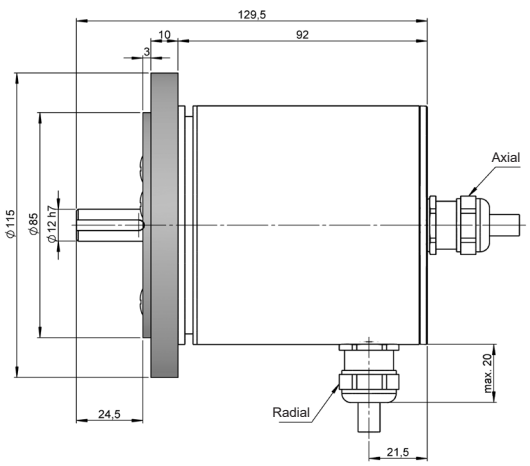

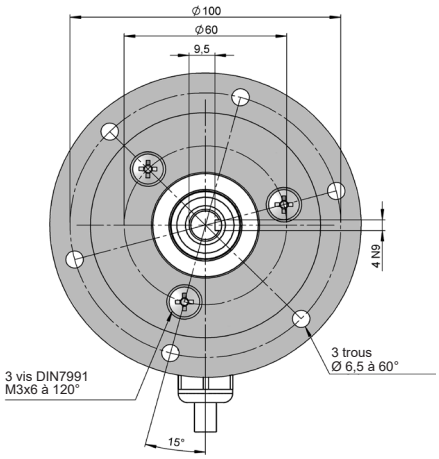

DIMENSIONS DE LA CONNECTIQUE EN OPTION

Connecteur femelle à commander séparément

Connectique 31

Axial
M23 12p
Mâle
sens horaire

Connectique 32

Radial
M23 12p
Mâle
sens horaire

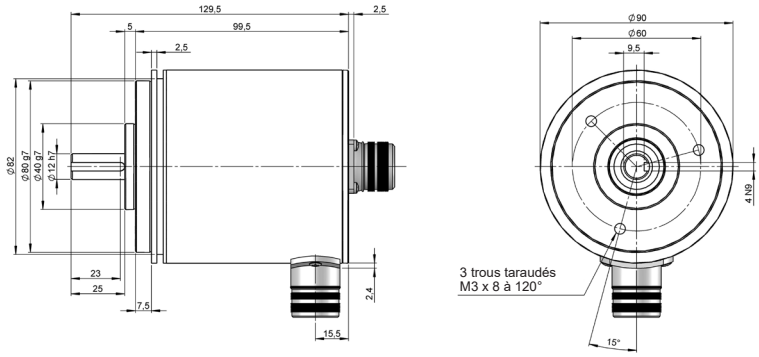

Connecteur femelle
95.0007131

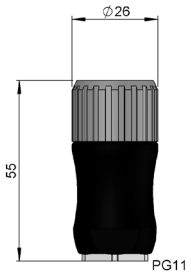

Connectique 41

Axial
M23 16p
Mâle
sens horaire

Connectique 42

Radial
M23 16p
Mâle
sens horaire

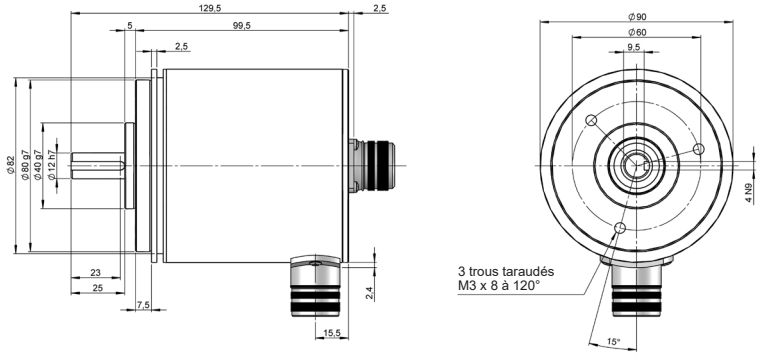

Connecteur femelle
95.0007006

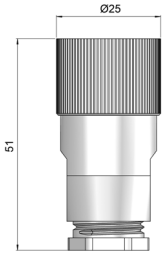

Connectique 51

Axial
24p
Mâle
sens horaire

Connectique 52

Radial
24p
Mâle
sens horaire

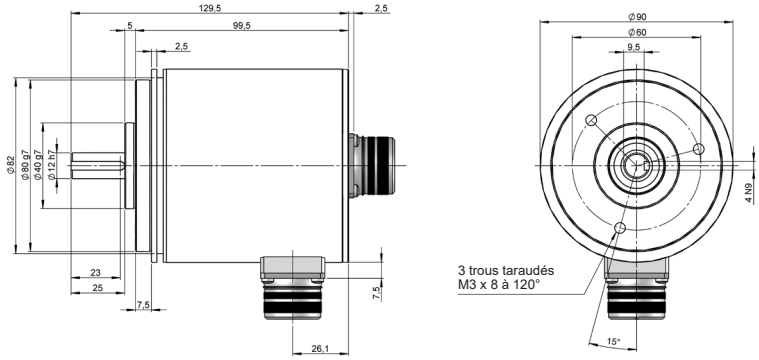

Connecteur femelle
95.0007062

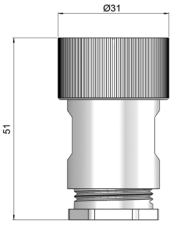

Connectique 61

Axial
26p
Mâle
sens horaire

Connectique 62

Radial
26p
Mâle
sens horaire

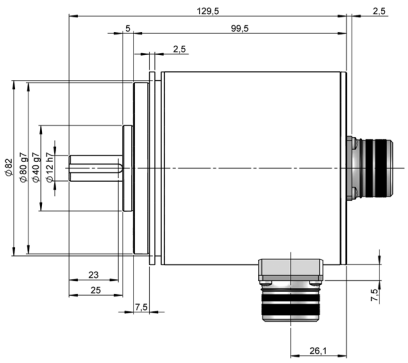

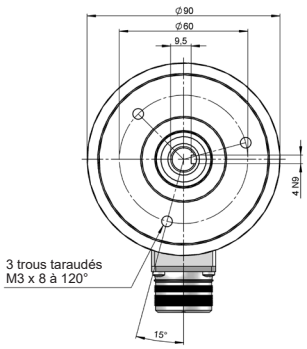

Connecteur femelle
95.0007063

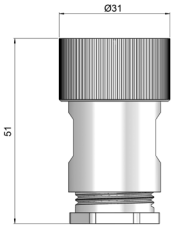

CS30-Parallèle_FR_01 06/22 Sujette à erreurs et modifications.
Tous droits réservés © Hohner Automation SL