SERIE HS10

ENCODER ABSOLUTO MONOVUELTA PARALELO

- Paralelo
- Resolución monovuelta hasta 13 bits
- Diámetro exterior 58 mm
- Eje semi-hueco de Ø 10 o 12 mm
- Clase de protección IP65 según DIN EN 60529
- Conexión cable (disponible cualquier longitud de cable) o conector industrial

Encoder óptico | Encoder absoluto | Resistente a vibración y choque | IP65 | Rango de temperatura | Entrega rápida

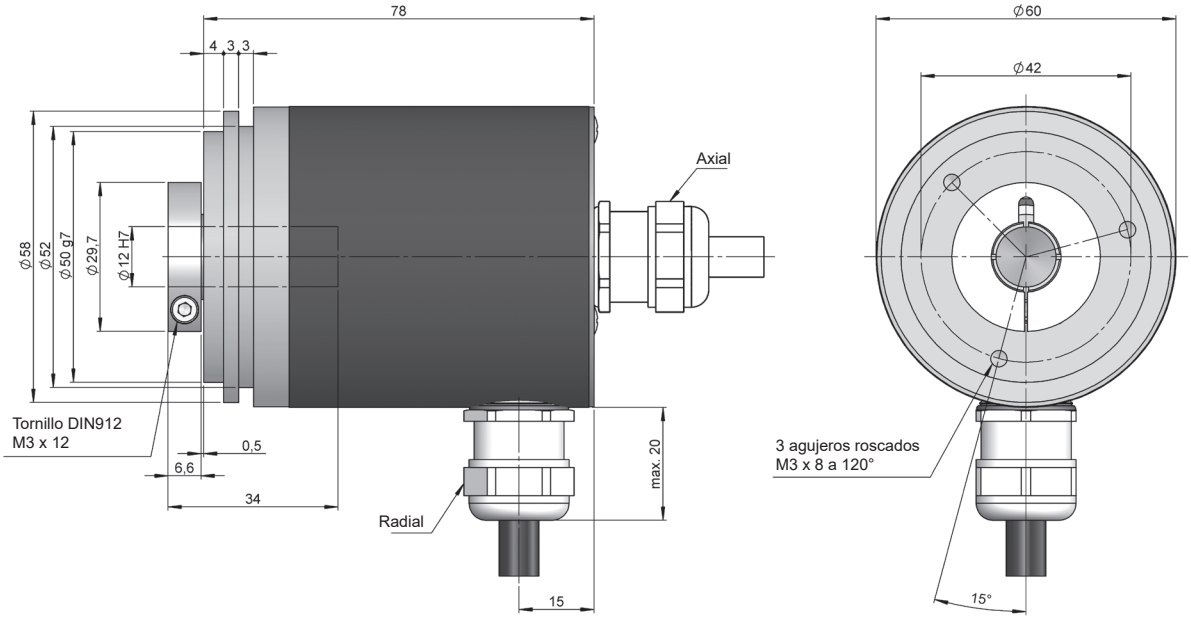

Dibujo eje tipo 3, conexión tipo 11/12, sin brida

REFERENCIA

Ejemplo de referencia: HS10-31110212S-1024

Serie	Eje Semi-Hueco	Sistema antigiro	Conexión	Interface	Código	IP	Alimentación / Salida Electrónica	Config. Parámetros	Resolución monovuelta	Ejecución Especial
HS10 -	□	□	□□	□	□	□	□	□	- □□□□	. □□
	3. Ø 12 mm **4.** Ø 10 mm	**1.** Sin sistema antigiro	**11.** Cable axial **12.** Cable radial **31.** Axial M23 12p **32.** Radial M23 12p **41.** Axial M23 16p **42.** Radial M23 16p **51.** Axial M27 21p **52.** Radial M27 21p	**0.** Paralelo	**1.** Binario horario **2.** Binario antihorario **3.** Gray horario **4.** Gray antihorario **5.** Gray excess horario **6.** Gray excess antihorario **7.** BCD horario **8.** BCD antihorario	**1.** IP65	**2.** 10...30 VDC / NPN **3.** 10...30 VDC / Push-Pull **4.** 10...30 VDC / NPN OC	**Vacio.** Vacío **S.** Dirección		

Solicite el Step file 3D de su referencia

info@encoderhohner.com

servicio disponible en 24h

CARACTERÍSTICAS MECÁNICAS

Materiales	Cuerpo: Acero Brida: Aluminio Eje: Acero inoxidable
Rodamientos	De bolas
Vida de los rodamientos	$1x10^{10}$ rev.
Fijación del cuerpo	Brida flexible
Fijación del eje	Abrazadera
Desalineamiento permitido	± 0.5 mm axial, ±0.3 mm radial
Diámetro eje semi-hueco	10 o 12 mm
Nº máx. rev. permisible mecánicamente	6000 rpm
Protección contra polvo y salpicaduras según DIN EN 60529	IP65
Momento de inercia del rotor	30 gcm^2
Par de arranque a 20°C (68°F)	≤ 0,02 Nm
Carga máxima admisible sobre eje axial	40 N
Carga máxima admisible sobre eje radial	60 N
Peso aprox.	0,4 Kg
Rango de temperatura en funcionamiento	-10°C a +70°C
Vibración	100 m/s^2 (10Hz...2000Hz)
Impacto	1000 m/s^2 (6ms)
Conexión axial o radial	Cable 2 metros o conector industrial (disponible cualquier longitud de cable) Conector hembra no incluido

SEÑALES DE SALIDA

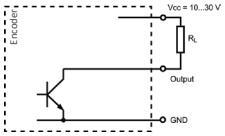

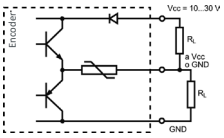

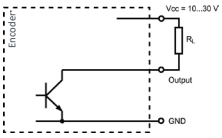

CIRCUITO DE SALIDA *Código de referencia*	**NPN** *2*	**Push-Pull** *3*	**NPN** **Open Collector** *4*
Tensión de alimentación	10...30 VDC	10...30 VDC	10...30 VDC
Consumo máximo	100 mA	100 mA	100 mA
Capacidad de carga màxima / canal	40 mA	±30 mA	40 mA
Nivel de señal “Low”	VOL < 2.5 VDC	VOL < 2.5 VDC	VOL < 2.5 VDC
Nivel de señal “High”	VOH > VCC - 3V	VOH > VCC - 3V	VOH > VCC - 3V
Frecuencia	200 kHz	200 kHz	200 kHz

CARACTERÍSTICAS ELÉCTRICAS

Interface	Paralelo
Entradas	Optoacopladas
Código	Binario Gray BCD
Resolución monovuelta	hasta 8192 puntos por vuelta (13 bits)
Linealidad	±1/2 LSB
Config. Parámetros	Dirección

CONEXIONADO

	Cable 15x0,14 mm² 95.0008031	**Cable** 25x0,14 mm² 95.0008030	**Conector** M23 12p horario	**Conector** M23 16p horario	**Conector** M27 21p horario
GND	Negro	Negro	1	1	1
VCC	Rojo	Rojo	2	2	2
Bit 0	Marrón	Marrón	3	3	3
Bit 1	Blanco	Blanco	4	4	4
Bit 2	Amarillo	Amarillo	5	5	5
Bit 3	Verde	Verde	6	6	6
Bit 4	Naranja	Rosa	7	7	7
Bit 5	Lila	Naranja	8	8	8
Bit 6	Gris	Gris	9	9	9
Bit 7	Azul	Azul	10	10	10
Bit 8	Blanco - Negro	Amarillo - Negro	11	11	11
Bit 9	Blanco - Rojo	Amarillo - Rojo	12	12	12
Bit 10	Blanco - Marrón	Amarillo - Marrón		13	13
Bit 11	Blanco - Amarillo	Amarillo - Verde		14	14
Bit 12	Blanco - Azul	Amarillo - Gris		15	15
Bit 13		Amarillo - Azul		16	16
Bit 14		Blanco - Negro			17
Bit 15		Blanco - Rojo			18
DIR	Blanco - Amarillo	Amarillo - Rosa	11	15	20
RES	Blanco - Azul	Blanco - Azul	12	16	21

DIMENSIONES DE CONEXIÓN

Conector hembra no incluido

Conexión 31

Axial
M23 12p
panel macho
sentido horario

Conexión 32

Radial
M23 12p
panel macho
sentido horario

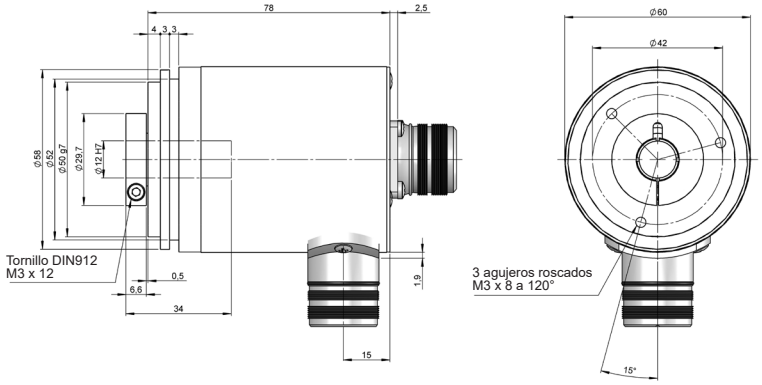

Conector hembra
95.0007131

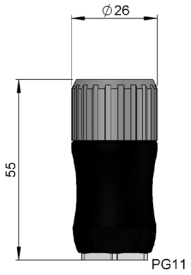

Conexión 41

Axial
M23 16p
panel macho
sentido horario

Conexión 42

Radial
M23 16p
panel macho
sentido horario

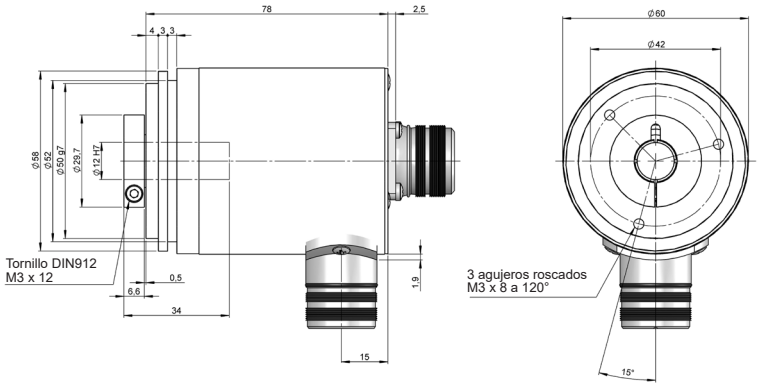

Conector hembra
95.0007006

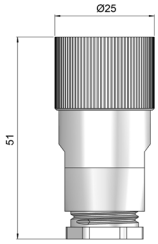

Conexión 51

Axial
M27 24p
panel macho
sentido horario

Conexión 52

Radial
M27 24p
panel macho
sentido horario

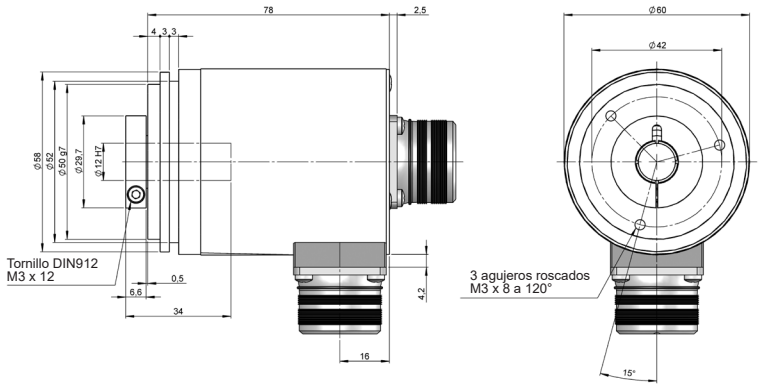

Conector hembra
95.0007062

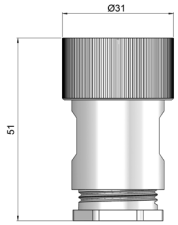

HS10-Paralelo_ES_01 06/22 Sujeto a errores y cambios.
Todos los derechos reservados © Hohner Automation SL