BAUREIHE POT10

POTENTIOMETER MIT VOLLWELLE FÜR INDUSTRIEANWENDUNGEN

- Baugröße 58 mm
- Vollwelle Ø 6 oder 10 mm
- Schutzart IP65 gemäß DIN EN 60529
- Messbereich 180°/ 360°/ 1800°/ 3600°/ 7200°
- Ausgang als Strom- Spannungs- oder Widerstandswert
- Kabelanschluss (verschiedene Kabellängen verfügbar) oder Stecker M8
- Das Messsystem verwendet einen Potentiometer

Analogausgang | Widerstand | Spannung | Strom | Große Tragfähigkeit der Welle | Schutzart IP65 | Schnelle Lieferung

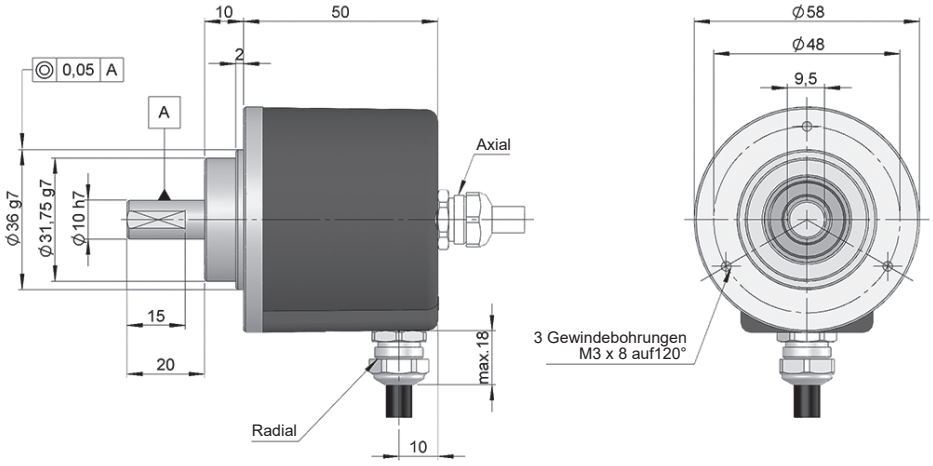

Maßzeichnung Vollwelle Typ 1, Anschluss 1/2, ohne Flansch

BESTELLSCHLÜSSEL

Bestellschlüssel Beispiel: POT10-1134-3600

Baureihe	Vollwelle	Flansch	Anschlüsse	Ausgang Elektronisch	Messbereich	Sonder-ausführung
POT10 -	☐	☐	☐	☐ -	☐☐☐☐	. ☐☐
	1. Ø 10x20 mm **2.** Ø 6x10 mm	**1.** Ohne adapter	**1.** Kabel axial **2.** Kabel radial **3.** Radial M8 3p	**1.** 1 kΩ **2.** 10 kΩ **3.** 0..10 v **4.** 4...20 mA	**180.** 180° (1/2 umdrehungen) **360.** 360° (1 umdrehungen) **1800.** 1800° (5 Umdrehungen) **3600.** 3600° (10 Umdrehungen) **7200.** 7200° (20 Umdrehungen)	

Bestellen Sie Ihre Referenz- Datei Step 3D

info@encoderhohner.com

Service verfügbar in 24 Std

BAUREIHE POT10

POTENTIOMETER MIT VOLLWELLE FÜR INDUSTRIEANWENDUNGEN

TECHNISCHE EIGENSCHAFTEN

Materialien	Abdeckung: Zamak Gehäuse: Aluminium Welle: Edelstahl
Lager	Kugellager
Lagerlebensdauer	$1x10^{10}$ Umdrehungen
Mechanisch zulässige maximale Drehzahl	50 U/min^{-1} (180°, 1800°) 100 U/min^{-1} (360°, 3600°) 200 U/min^{-1} (7200°)
Schutzart gemäß DIN EN 60529	IP65
Anlaufmoment bei 20°C (68°F)	≤ 0,02 Nm
Zulässige Wellebelastung, axial	40 N
Zulässige Wellebelastung, radial	60 N
Ausgangsstufe	Potentiometer, Analogausgang
Gewicht ca.	400 g
Betriebstemperatur	-20°C bis +85°C
Drehrichtung	CW
Anschlüsse	2-Meter-Kabel oder Stecker M8 (verschiedene Kabellängen verfügbar) Gegenstecker nicht im Lieferumfang enthalten

ELEKTRISCHE DATEN

	1 kΩ or 10 kΩ 1 umdrehungen	**1 kΩ or 10 kΩ 10 Umdrehungen**	**0..10v**	**4..20mA**
Bestellschlüssel Auswahl	*1 oder 2*	*1 oder 2*	*3*	*4*
Versorgungsspannung	30 VDC max	30 VDC max	15...30 VDC	15...30 VDC
Genauigkeit	± 15%	± 5%	± 0,3%	± 0,3%
Linearität	± 2%	± 0,25%	± 0,5%	± 0,5%
Temperaturkoeffizient	± 50ppm/C°	± 50ppm/C°	± 50ppm/C°	± 50ppm/C°
Gesamtbelastung	1w max	2w max	5 kΩ min	600 Ω max

AUSGANGSSIGNALE

Strom	Resistiv	Spannung

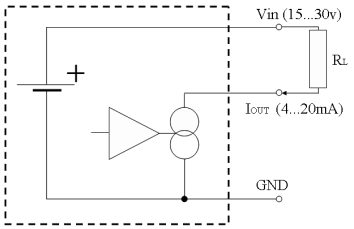

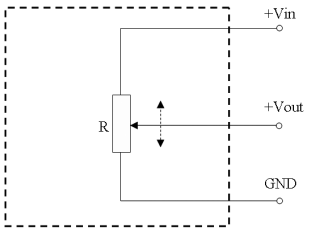

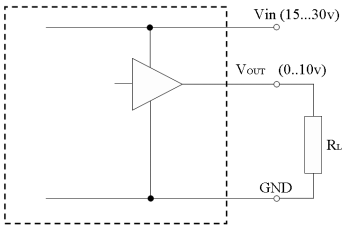

ANSCHLÜSSE

Strom	*Resistiv*	*Spannung*	**Kabel** 5x0,14 95.0008051	**Stecker** M8 3p
GND	GND	GND	Gelb	1
V_{in}	V_{in}	V_{in}	Weiß	3
I_{out}	V_{out}	V_{out}	Braun	4

ZUBEHÖR BEISPIELE

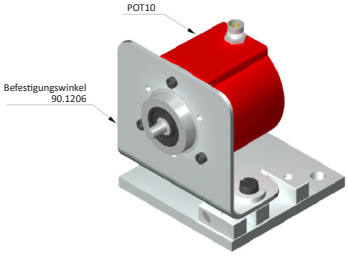

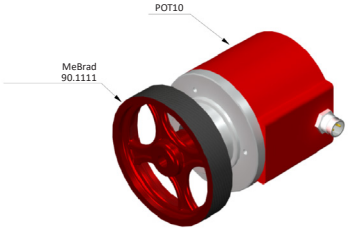

Alle Zubehörteile sind in dem Abschnitt “MONTAGEZUBEHÖR” von unserem Hauptkatalog verfügbar.

ANSCHLÜSSE

Gegenstecker nicht im Lieferumfang enthalten

Anschlüsse 3

Radial
M8 3p
Steckverbinder

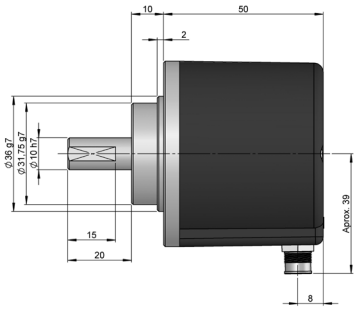

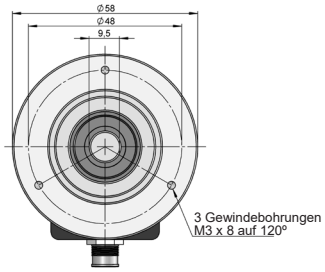

Steckerbuchse
95.0007179

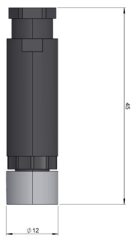

POT10_DE_01 06/23 Irrtümer und Änderungen vorbehalten.
Alle Rechte vorbehalten © Hohner Automation SL