SÉRIE POT20

CAPTEUR ANGULAIRE À AXE SORTANT POUR APPLICATIONS INDUSTRIELLES

- Diamètre du Boitier 58 mm
- Axe Ø 6,35 mm
- Classe de protection IP54 selon DIN EN 60529
- Plage de mesure 10 tours
- Résistance de sortie 5k ou 10k
- Connexion par câble (disponible dans n'importe quelle longueur) ou connecteur industriel
- Système de mesure utilisant un potentiomètre de précision

Sortie analogique | Résistance | IP54 | Livraison express

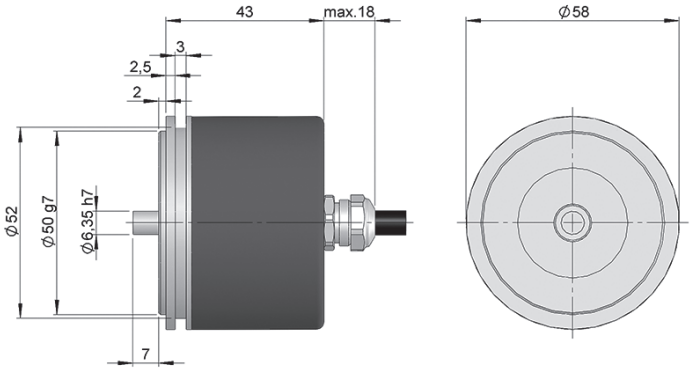

Dessin axe type 1, connectique type 1, sans bride

RÉFÉRENCE

Exemple de référence: POT20-1112-3600

Série	Axe	Bride	Connectique	Sortie éléctronique	Plage de mesure	Exécution spéciale
POT20 -	☐	☐	☐	☐ -	☐☐☐☐	. ☐☐
	1. Ø 6,35 mm	**1.** Sans bride	**1.** Câble axiale **2.** Axial 4p	**1.** 5 kΩ **2.** 10 kΩ	**3600.** 3600° (10 tours)	

Demander le fichier Step 3D de votre référence

info@encoderhohner.com

service disponible en 24h

SÉRIE POT20

CAPTEUR ANGULAIRE À AXE SORTANT POUR APPLICATIONS INDUSTRIELLES

CARACTÉRISTIQUES MÉCANIQUES

Matériaux	Couvercle: PA 6.6 Boîtier: Aluminium Axe: Laiton nickelé
Durée de vie des roulements	$1x10^6$ tours
Vitesse de rotation maximum	100 rpm
Protection contre la poussière et les éclaboussures, conforme à la norme DIN EN 60529	IP54
Couple d'entrainement à 20°C (68°F)	≤ 0,01 Nm
Sortie	Résistive
Poids approximatif	400 g
Température de fonctionnement	-20°C à +85°C
Direction	Horaire (CW)
Connexion axiale ou radiale	Câble 2 mètres ou connecteur industriel (autres longueurs de câble disponibles sur demande) Connecteur femelle à commander séparément

CARACTÉRISTIQUES ÉLECTRIQUES

	5 kΩ **10 tours**	**10 kΩ** **10 tours**
Code de référence	*1*	*2*
Tension d'alimentation	30 VDC max	30 VDC max
Tolérance de sortie	± 5%	± 5%
Résolution	± 0,025%	± 0,02%
Coefficient thermiquet	± 50ppm/C°	± 50ppm/C°
Chargement	1w max	1w max
Linéarité	± 0,25%	± 0,25%

SIGNAUX DE SORTIE

Résistive

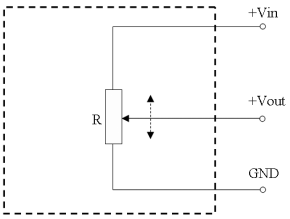

CONNECTIQUE

Résistive	**Câble** 5x0,14 95.0008051	**Connecteur** DIN 43650 4p
GND	Jaune	1
Vin	Blanc	2
Vout	Marron	3

EXEMPLES D'ACCESSOIRES

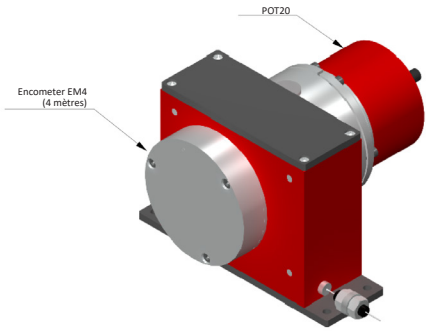

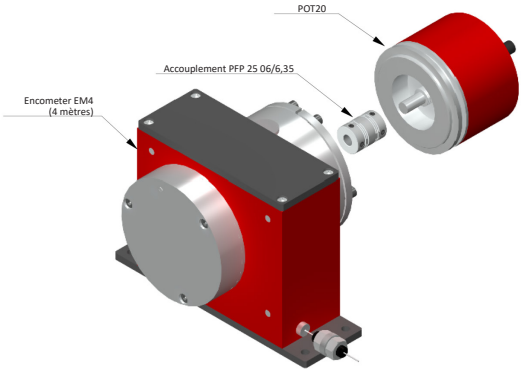

Tous les accessoires sont disponibles dans la section "ACCESSOIRES DE MONTAGE".

DIMENSIONS DE LA CONNECTIQUE EN OPTION

Connecteur femelle à commander séparément

Connectique 2

Axial
DIN 43650 4p
Mâle

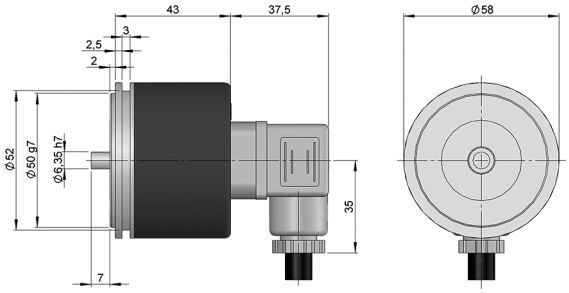

Connecteur femelle
95.0007011

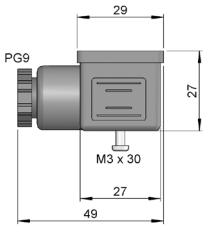

POT20_FR_01 09/23 Sujette à erreurs et modifications.
Tous droits réservés © Hohner Automation SL