SÉRIE POT58

CAPTEUR ANGULAIRE À AXE SORTANT POUR APPLICATIONS INDUSTRIELLES

- Diamètre du Boitier 58 mm
- Axe Ø 6 ou 10 mm
- Classe de protection IP65 selon DIN EN 60529
- Plage de mesure 180°/ 360°/ 1800°/ 3600°/ 7200°
- Sortie courant, tension ou résistance
- Connexion par câble (disponible dans n'importe quelle longueur) ou connecteur industriel M8
- Système de mesure utilisant un potentiomètre de précision

Sortie analogique | Résistance | Tension | Courant | Grande capacité de charge sur l'axe | IP65 | Livraison express

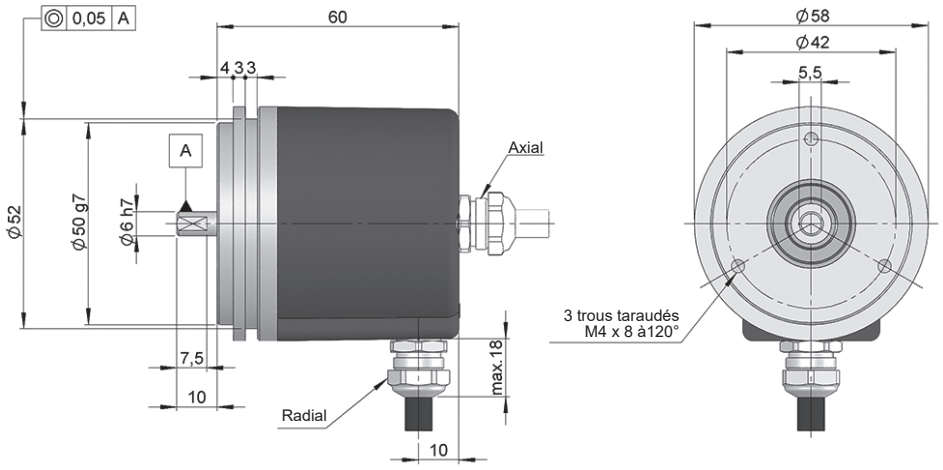

Dessin axe type 2, connectique type 1/2, sans bride

RÉFÉRENCE

Exemple de référence: POT58-1134-3600

Série	Axe	Bride	Connectique	Sortie éléctronique	Plage de mesure	Exécution spéciale
POT58 -	☐	☐	☐	☐ -	☐☐☐☐	. ☐☐
	1. Ø 10x20 mm **2.** Ø 6x10 mm	**1.** Sans bride	**1.** Câble axiale **2.** Câble radial **3.** Radial M8 3p	**1.** 1 kΩ **2.** 10 kΩ **3.** 0..10 v **4.** 4...20 mA	**180.** 180° (1/2 tour) **360.** 360° (1 tour) **1800.** 1800° (5 tours) **3600.** 3600° (10 tours) **7200.** 7200° (20 tours)	

Demander le fichier Step 3D de votre référence

info@encoderhohner.com

service disponible en 24h

SÉRIE POT58

CAPTEUR ANGULAIRE À AXE SORTANT POUR APPLICATIONS INDUSTRIELLES

CARACTÉRISTIQUES MÉCANIQUES

Matériaux	Couvercle: Zamak Boîtier: Aluminium Axe: Acier inoxydable
Roulements	À billes
Durée de vie des roulements	$1x10^{10}$ tours
Vitesse de rotation maximum	50 rpm (180°, 1800°) 100 rpm (360°, 3600°) 200 rpm (7200°)
Protection contre la poussière et les éclaboussures, conforme à la norme DIN EN 60529	IP65
Couple d'entrainement à 20°C (68°F)	≤ 0,02 Nm
Charge maximale admissible sur l'axe axial	40 N
Charge maximale admissible sur l'axe radial	60 N
Sortie	Potentiomètre, Sortie analogique
Poids approximatif	400 g
Température de fonctionnement	-20°C à +85°C
Direction	Horaire (CW)
Connexion axiale ou radiale	Câble 2 mètres ou connecteur industriel M8 (autres longueurs de câble disponibles sur demande) Connecteur femelle à commander séparément

CARACTÉRISTIQUES ÉLECTRIQUES

	1 kΩ or 10 kΩ 1 tour	**1 kΩ or 10 kΩ 10 tours**	**0..10v**	**4..20mA**
Code de référence	*1 ou 2*	*1 ou 2*	*3*	*4*
Tension d'alimentation	30 VDC max	30 VDC max	15...30 VDC	15...30 VDC
Précision	± 15%	± 5%	± 0,3%	± 0,3%
Linéarité	± 2%	± 0,25%	± 0,5%	± 0,5%
Coefficient thermique	± 50ppm/C°	± 50ppm/C°	± 50ppm/C°	± 50ppm/C°
Chargement	1w max	2w max	5 kΩ min	600 Ω max

SIGNAUX DE SORTIE

Courant	**Résistive**	**Tension**

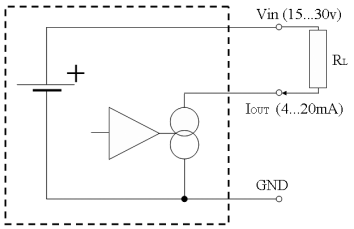

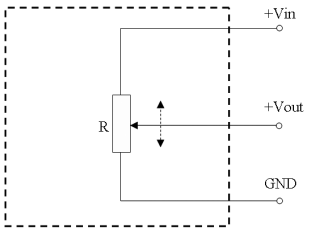

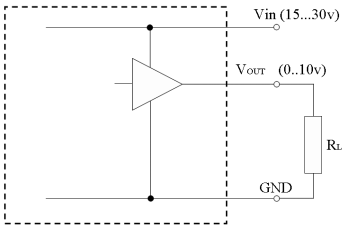

SÉRIE POT58

CAPTEUR ANGULAIRE À AXE SORTANT POUR APPLICATIONS INDUSTRIELLES

CONNECTIQUE

Courant	*Résistive*	*Tension*	**Câble** 5x0,14 95.0008051	**Connecteur** M8 3p
GND	GND	GND	Jaune	1
V_{in}	V_{in}	V_{in}	Blanc	3
I_{out}	V_{out}	V_{out}	Marron	4

EXEMPLES D'ACCESSOIRES

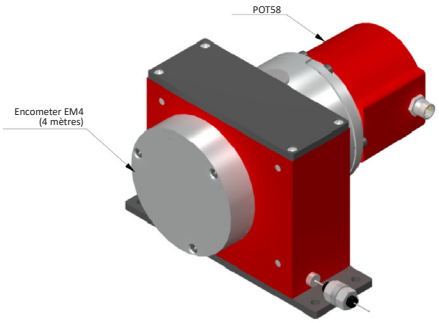

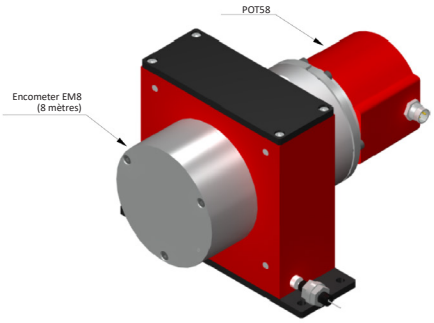

Tous les accessoires sont disponibles dans la section "ACCESSOIRES DE MONTAGE".

DIMENSIONS DE LA CONNECTIQUE EN OPTION

Connecteur femelle à commander séparément

Connectique 3

Radial
M8 3p
Mâle

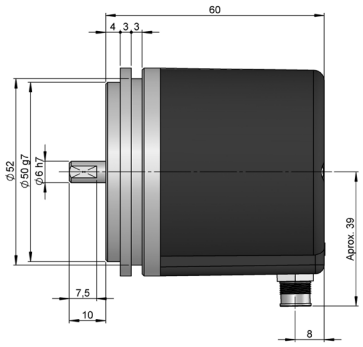

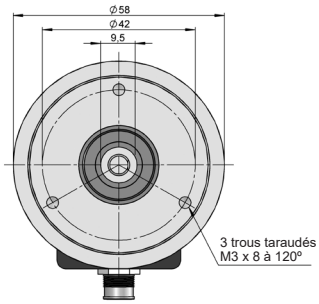

Connecteur femelle
95.0007179

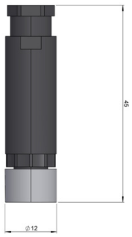

POT58_FR_01 06/23 Sujette à erreurs et modifications.
Tous droits réservés © Hohner Automation SL