SERIE E36 CM

ENCODER ABSOLUTO MULTIVUELTA MINIATURA EJE SALIENTE

- Resolución monovuelta hasta 13 bits
- Resolución multivuelta hasta 24 bits
- Tecnología magnética
- Diámetro exterior 36,5 mm
- Eje de Ø 6 mm
- Clase de protección IP64 según DIN EN 60529
- Conexión cable (disponible cualquier longitud de cable)

Encoder magnético | Encoder absoluto | Encoder miniatura | Resistente a vibración y choque | IP64 | Rango de temperatura | Entrega rápida

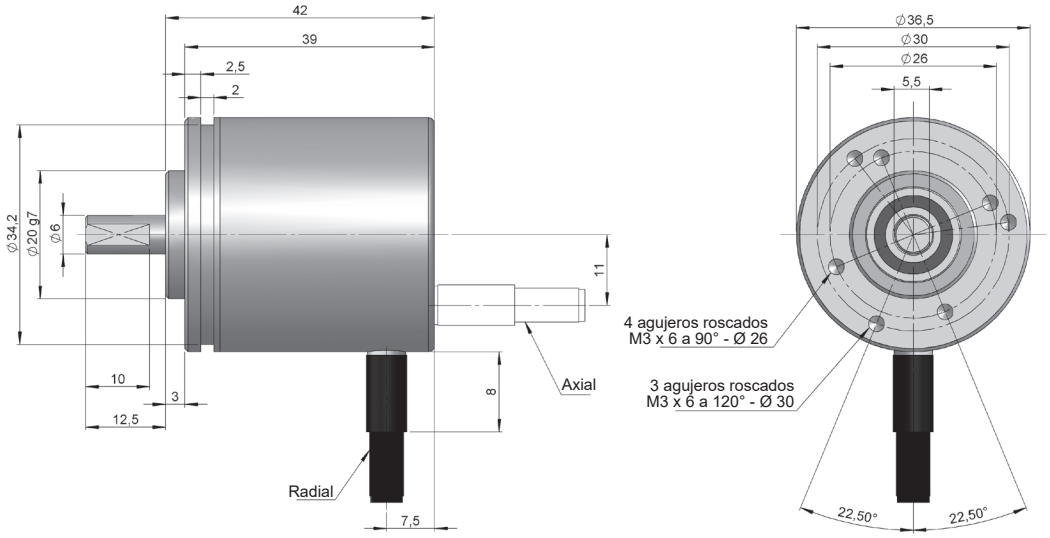

REFERENCIA

Ejemplo de referencia: E36CM-SSI-1231-1212

Serie	Interface	Eje saliente	Conexión	Código	Alimentación / Salida Electrónica	Resolución monovuelta	Resolución multivuelta	Ejecución Especial
E36CM -	SSI -	□	□	□	□ -	□□	□□	. □□□□
	SSI. SSI	**1.** Ø 6 mm	**1.** Cable axial **2.** Cable radial **3.** Radial M12 8p antihorario	**1.** Binario horario **2.** Binario antihorario **3.** Gray horario **4.** Gray antihorario	**1.** 4,75...30 VDC / RS422	**09.** 9 bits **10.** 10 bits **11.** 11 bits **12.** 12 bits **13.** 13 bits	**12.** 12 bits **16.** 16 bits **20.** 20 bits **24.** 24 bits	**A01Z.** +105°C

Solicite el Step file 3D de su referencia

info@encoderhohner.com

servicio disponible en 24h

SERIE E36 CM

ENCODER ABSOLUTO MULTIVUELTA MINIATURA EJE SALIENTE

CARACTERÍSTICAS MECÁNICAS

Materiales	Cuerpo: Aluminio Brida: Aluminio Eje: Acero inoxidable
Rodamientos	De bolas
Vida de los rodamientos	$1x10^{10}$ rev.
Nº máx. rev. permisible mecánicamente	6000 rpm - Estándar 10000 rpm - Bajo pedido 12000 rpm (≤ 12 bits) - Bajo pedido
Protección contra polvo y salpicaduras según DIN EN 60529	IP64
Momento de inercia del rotor	2 gcm^2
Par de arranque a 20°C (68°F)	≤ 0,01 Nm
Carga máxima admisible sobre eje axial	20 N
Carga máxima admisible sobre eje radial	40 N
Peso aprox.	0,08 Kg
Rango de temperatura en funcionamiento	-40°C a +85°C - Estándar -40°C a +105°C - Ejecución Especial A01Z
Vibración según DIN EN 60068-2-6	100 m/s^2 (10Hz...2000Hz)
Impacto según DIN EN 60068-2-27	1000 m/s^2 (6ms)
Conexión axial o radial	Cable 2 metros (disponible cualquier longitud de cable)

CARACTERÍSTICAS ELÉCTRICAS

Interface	SSI
Salida Electrónica	RS422
Tensión de alimentación (VCC)	4,75...30 VDC
Consumo	≤ 100 mA
Código	Binario Gray
Protocolo	SSI
Resolución monovuelta	hasta 13 bits
Resolución multivuelta	hasta 24 bits
Precisión absoluta	±0,35°
Precisión relativa	±1,5 LSB
Capacidad de carga màxima / canal	±20 mA
Nivel de señal “Low”	< 0,8 VDC
Nivel de señal “High”	2 ... 5,5 VDC
Frecuencia	50 kHz...2 MHz
Protección contra Cortocircuito	Si
Protección Inversión Polaridad	Si

CONEXIONADO

	Cable 8x0,14 mm^2 95.0008052	**Conector** M12 8P antihorario
GND	Blanco	1
VCC	Marrón	2
DATA+	Amarillo	6
DATA-	Rosa	7
CLK+	Verde	3
CLK-	Gris	4
PRESET*	Rojo	7
DIR**	Azul	8

(*) Aplicar un pulso de 4,75...30 VDC (más de 1ms) para configurar el encoder en cero y reinicielo (apague y encienda la fuente de alimentación).

(**) Conectar a 4,75...30 VDC para cambiar la dirección de la predeterminada. Si esta entrada no se utiliza, debe conectarse a GND para evitar interferencias. El encoder debe reiniciarse siempre (apagar y encender la fuente de alimentación) después de la conmutación.

DIMENSIONES DE CONEXIÓN

Conector hembra no incluido

Conexión 3

Radial *M12 8p*
panel macho
sen. antihorario

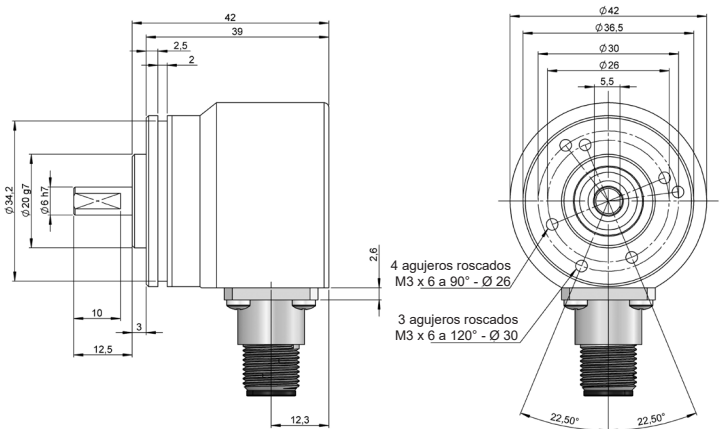

Conector hembra
95.0007152

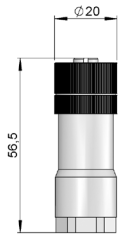

E36CM-SSI_ES_01 09/23 Sujeto a errores y cambios.
Todos los derechos reservados © Hohner Automation SL