# BAUREIHE E36 HS

## SINGLETURN ABSOLUT- MINIATUR-DREHGEBER MIT ENDHOHLWELLE

- Singleturn-Auflösung bis 13 Bit
- Magnetische Abtastung
- Baugröße 36,5 mm
- Endhohlwelle Ø 6 mm oder 8 mm
- Schutzart IP64 gemäß DIN EN 60529
- Kabelanschluss (verschiedene Kabellängen verfügbar)

Magnetischer Drehgeber | Absolut-Drehgeber | Miniatur-Dreghgeber | Vibrations- und Schock-beständig | Schutzart IP64 | Betriebs-temperatur | Schnelle Lieferung

### Madenschrauben / Drehmomentstütze (90.1037)

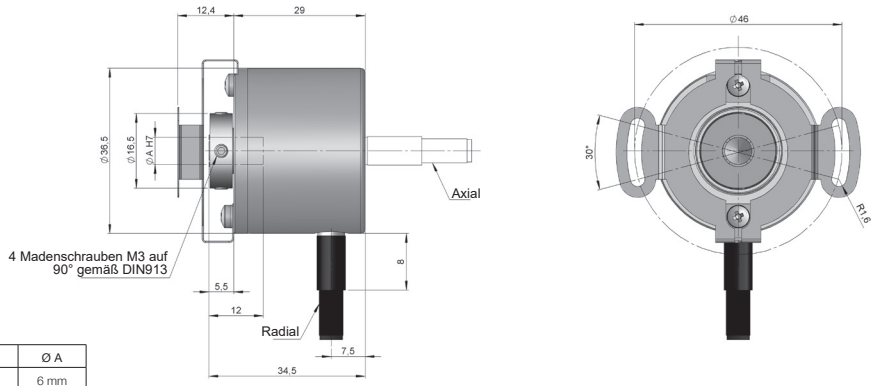


| ENDHOHLWELLE | Ø A |
|---|---|
| 1 | 6 mm |
| 2 | 8 mm |

### Madenschrauben / Drehmomentstütze (90.1111)

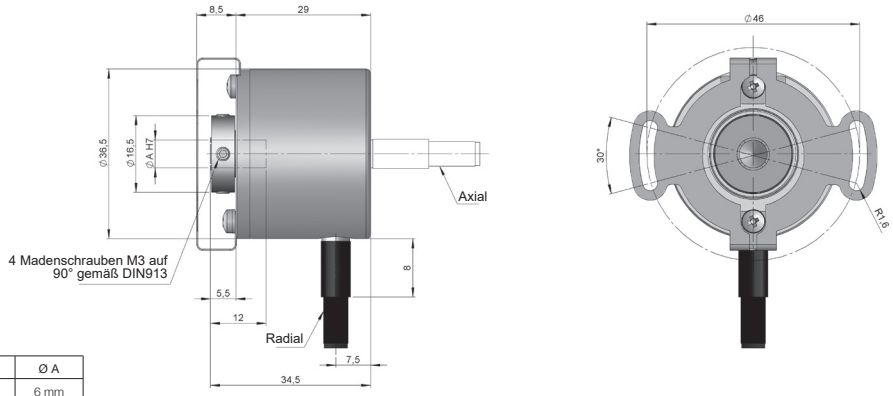


| ENDHOHLWELLE | Ø A |
|---|---|
| 1 | 6 mm |
| 2 | 8 mm |

# BAUREIHE E36 HS

## SINGLETURN ABSOLUT- MINIATUR- DREHGEBER MIT ENDHOHLWELLE

## BESTELLSCHLÜSSEL

Bestellschlüssel Beispiel: E36HS-SSI-11231-12

| Baureihe | Schnittstelle | Befestigungs-system | Endhohlwelle | Anschlüsse | Code | Versorgungsspannung / Ausgangsstufe | Singleturn-Auflösung | Sonder-ausführung |
|---|---|---|---|---|---|---|---|---|
| E36HS - | SSI - | ☐ | ☐ | ☐ | ☐ | ☐ - | ☐☐ | . ☐☐☐☐ |
| | **SSI.** SSI | **1.** Drehmomentstütze (90.1037)<br>**2.** Drehmomentstütze (90.1111)<br>(*) | **1.** Ø 6 mm<br>**2.** Ø 8 mm | **1.** Kabel axial<br>**2.** Kabel radial<br>**3.** Radial M12 8p CCW | **1.** Binär CW<br>**2.** Binär CCW<br>**3.** Gray CW<br>**4.** Gray CCW | **1.** 4,75...30 VDC / RS422 | **09.** 9 Bit<br>**10.** 10 Bit<br>**11.** 11 Bit<br>**12.** 12 Bit<br>**13.** 13 Bit | |

**Bestellen Sie Ihre Referenz- Datei Step 3D**

**info@encoderhohner.com**

*Service verfügbar in 24 Std*

(*) Die Drehmomentstütze Typ 1 (Drehmomentstütze 90.1037) und 2 (Drehmomentstütze 90.1111) werden in eingebauten Zustand geliefert.

## TECHNISCHE EIGENSCHAFTEN

| | |
|---|---|
| Materialien | Gehäuse: Aluminium<br>Flansch: Aluminium<br>Welle: Edelstahl |
| Lager | Kugellager |
| Lagerlebensdauer | $1x10^{10}$ Umdrehungen |
| Befestigungssysteme | Drehmomentstütze inklusive |
| Maximaler zulässiger Versatz | ±0.3 mm axial, ±0.2 mm radial (90.1037)<br>±0.2 mm axial, ±0.1 mm radial (90.1111) |
| Wellenbefestigung | Madenschrauben |
| Durchmesser Endhohlwelle | 6 mm oder 8 mm |
| Mechanisch zulässige maximale Drehzahl | 6000 $U/min^{-1}$ - Standard<br>10000 $U/min^{-1}$ - auf Anfrage<br>12000 $U/min^{-1}$ (≤ 12 Bit) - auf Anfrage |
| Schutzart gemäß DIN EN 60529 | IP64 |
| Trägheitsmoment des Rotors | 10 $gcm^2$ |
| Anlaufmoment bei 20°C (68°F) | ≤ 0,01 Nm |
| Zulässige Wellebelastung, axial | 20 N |
| Zulässige Wellebelastung, radial | 40 N |
| Gewicht ca. | 0,08 Kg |
| Betriebstemperatur | -40°C bis +105°C |
| Vibration gemäß DIN EN 60068-2-6 | 100 $m/s^2$ (10Hz...2000Hz) |
| Schock gemäß DIN EN 60068-2-27 | 1000 $m/s^2$ (6ms) |
| Anschlüsse | 2-Meter-Kabel (verschiedene Kabellängen verfügbar) |

# BAUREIHE E36 HS

## SINGLETURN ABSOLUT- MINIATUR- DREHGEBER MIT ENDHOHLWELLE

## ELEKTRISCHE DATEN

| | |
|---|---|
| Schnittstelle | SSI |
| Ausgang Elektronisch | RS422 |
| Versorgungsspannung (VCC) | 4,75...30 VDC |
| Stromaufnahme | ≤ 100 mA |
| Code | Binär<br>Gray |
| Protokoll | SSI |
| Singleturn-Auflösung | bis 13 Bit |
| Absolute Genauigkeit | ±0,35° |
| Relative Genauigkeit | ±1,5 LSB |
| Zulässige Last / Kanal | ±20 mA |
| Signalpegel “Low” | < 0,8 VDC |
| Signalpegel “High” | 2 ... 5,5 VDC |
| Frequenz | 50 kHz...2 MHz |
| Kurzschlußschutz | Ja |
| Verpolungsschutz | Ja |

## ANSCHLÜSSE

| | **Kabel**<br>8x0,14 mm²<br>95.0008052 | **Stecker**<br>M12 8P<br>CCW |
|---|---|---|
| GND | Weiß | 1 |
| VCC | Braun | 2 |
| DATA+ | Gelb | 5 |
| DATA- | Rosa | 6 |
| CLK+ | Grün | 3 |
| CLK- | Grau | 4 |
| PRESET* | Rot | 7 |
| DIR** | Blau | 8 |

(*) 4,75 - 30 VDC auflegen (länger 1ms), anschließend den Drehgeber spannungslos schalten um den Drehgeber nullzusetzen.

(**) 4,75 - 30 VDC dauerhaft auflegen um die Drehrichtung zu ändern. Wird dieser Eingang nicht verwendet, ist dieser auf GND zu legen um Störungen zu vermeiden. Der Drehgeber muss anschließend spannungslos geschaltet werden, Reboot.

## ANSCHLÜSSE

Gegenstecker nicht im Lieferumfang enthalten

**Anschlüsse 3**

Radial *M12 8p*
*Steckverbinder*
*CCW*

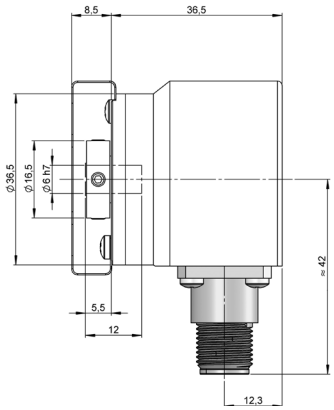


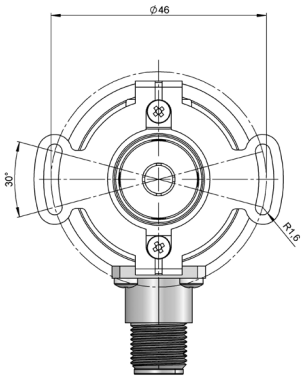


***Steckerbuchse***
*95.0007152*

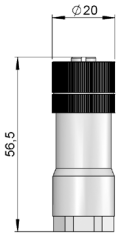


E36HS-SSI_DE_01 09/23 Irrtümer und Änderungen vorbehalten.
Alle Rechte vorbehalten © Hohner Automation SL