SÉRIE E36 HS

CODEUR ABSOLU MONOTOUR MINIATURE AVEC AXE CREUX

- Résolution monotour jusqu'à 13 bits
- Technologie magnétique
- Diamètre du Boitier 36,5 mm
- Axe creux Ø 6 mm ou 8 mm
- Classe de protection IP64 selon DIN EN 60529
- Connexion par câble (disponible dans n'importe quelle longueur)

Codeur magnétique | Codeur absolu | Codeur miniature | Résistant aux vibrations et chocs | IP64 | Plage de température | Livraison express

Vis de pression / Bride flexible (90.1037)

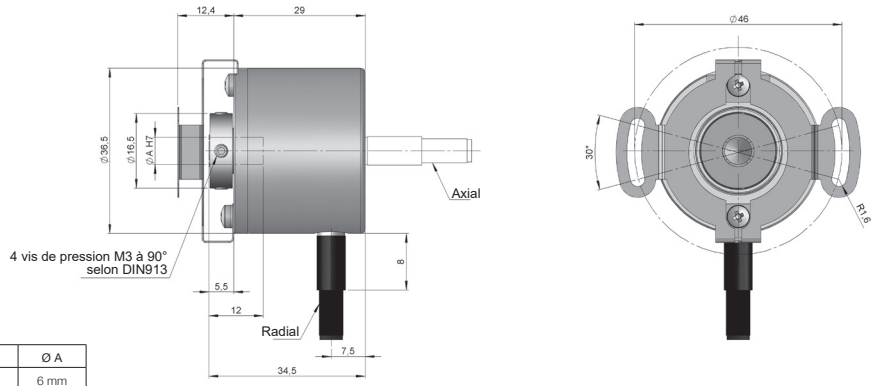

AXE CREUX	Ø A
1	6 mm
2	8 mm

Vis de pression / Bride flexible (90.1111)

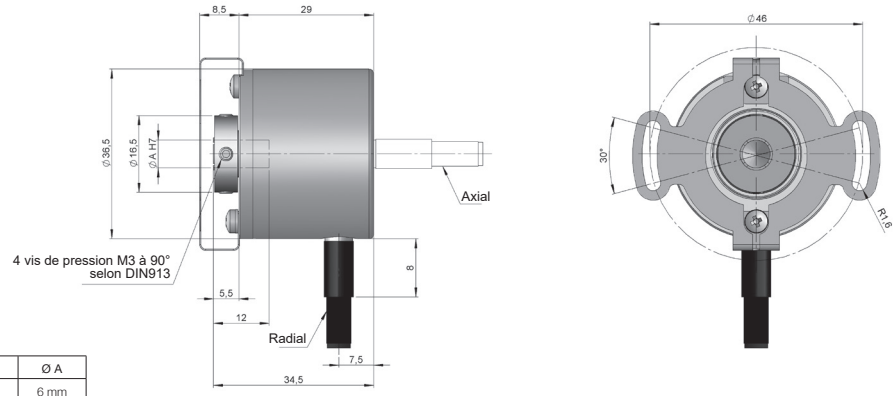

AXE CREUX	Ø A
1	6 mm
2	8 mm

SÉRIE E36 HS

CODEUR ABSOLU MONOTOUR MINIATURE AVEC AXE CREUX

RÉFÉRENCE

Exemple de référence: E36HS-SSI-11231-12

Série	Interface	Système anti-rotation	Axe creux	Connectique	Code	Tension d'Alimentation / Sortie éléctronique	Résolution monotour	Exécution spéciale
E36HS -	SSI -	☐	☐	☐	☐	☐ -	☐☐	. ☐☐☐☐
	SSI. SSI	**1.** Bride flexible (90.1037) **2.** Bride flexible (90.1111) (*)	**1.** Ø 6 mm **2.** Ø 8 mm	**1.** Câble axiale **2.** Câble radial **3.** Radial M12 8p anti-horaire	**1.** Binaire horaire **2.** Binaire anti-horaire **3.** Gray horaire **4.** Gray anti-horaire	**1.** 4,75...30 VDC / RS422	**09.** 9 bits **10.** 10 bits **11.** 11 bits **12.** 12 bits **13.** 13 bits	

Demander le fichier Step 3D de votre référence

info@encoderhohner.com

service disponible en 24h

(*) Le système anti-rotation type 1 (Bride flexible 90.1037) et 2 (Bride flexible 90.1111) livraison montée.

CARACTÉRISTIQUES MÉCANIQUES

Matériaux	Boîtier: Aluminium Bride: Aluminium Axe: Acier inoxydable
Roulements	À billes
Durée de vie des roulements	$1x10^{10}$ tours
Fixation du corps	Bride flexible (incluse)
Mésalignement permissible	±0.3 mm axial, ±0.2 mm radial (90.1037) ±0.2 mm axial, ±0.1 mm radial (90.1111)
Fixation de l'axe	Vis de pression
Diamètre de l'axe creux	6 mm ou 8 mm
Vitesse de rotation maximum	6000 rpm - Standard 10000 rpm - Sur demande 12000 rpm (≤ 12 bits) - Sur demande
Protection contre la poussière et les éclaboussures, conforme à la norme DIN EN 60529	IP64
Moment d'inertie	10 gcm^2
Couple d'entrainement à 20°C (68°F)	≤ 0,01 Nm
Charge maximale admissible sur l'axe axial	20 N
Charge maximale admissible sur l'axe radial	40 N
Poids approximatif	0,08 Kg
Température de fonctionnement	-40°C à +105°C
Tenue aux vibrations conforme à la norme DIN EN 60068-2-6	100 m/s^2 (10Hz...2000Hz)
Tenue aux chocs conforme à la norme DIN EN 60068-2-27	1000 m/s^2 (6ms)
Connexion axiale ou radiale	Câble 2 mètres (autres longueurs de câble disponibles sur demande)

SÉRIE E36 HS

CODEUR ABSOLU MONOTOUR MINIATURE AVEC AXE CREUX

CARACTÉRISTIQUES ÉLECTRIQUES

Interface	SSI
Sortie éléctronique	RS422
Tension d'alimentation (VCC)	4,75...30 VDC
Consommation	≤ 100 mA
Code	Binaire Gray
Protocole	SSI
Résolution monotour	jusqu'à 13 bits
Précision absolue	±0,35°
Précision relative	±1,5 LSB
Capacité de charge maximale / canal	±20 mA
Niveau du signal "Bas"	< 0,8 VDC
Niveau du signal "Haut"	2 ... 5,5 VDC
Fréquence	50 kHz...2 MHz
Protection contre les court-circuits	Oui
Protection contre les inversions de polarité	Oui

CONNECTIQUE

	Câble 8x0,14 mm² 95.0008052	**Connecteur** M12 8P anti-horaire
GND	Blanc	1
VCC	Marron	2
DATA+	Jaune	5
DATA-	Rose	6
CLK+	Vert	3
CLK-	Gris	4
PRESET*	Rouge	7
DIR**	Bleu	8

(*) Appliquez une impulsion de 4,75...30 VDC (plus de 1 ms) pour mettre le codeur à zéro et réinitialisez-le (couper et remettre l'alimentation).

(**) Connectez à 4,75...30 VDC pour changer la direction de la prédéterminé. Si cette entrée n'est pas utilisée, elle doit être connectée à GND pour éviter des interférences. Le codeur doit toujours être redémarré (couper et remettre l'alimentation) après la commutation.

DIMENSIONS DE LA CONNECTIQUE EN OPTION

Connecteur femelle à commander séparément

Connectique 3

Radial *M12 8p*
Mâle
sens anti-horaire

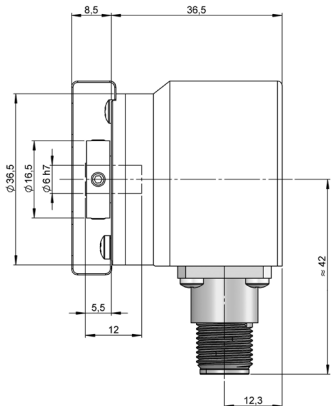

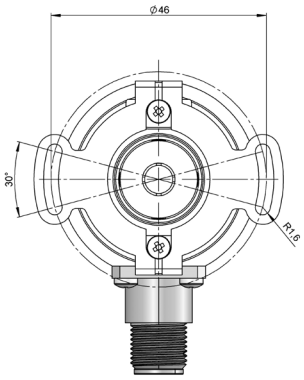

Connecteur femelle
95.0007152

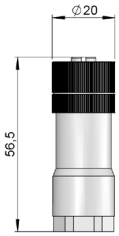

E36HS-SSI_FR_01 09/23 Sujette à erreurs et modifications.
Tous droits réservés © Hohner Automation SL