SÉRIE E58 HS

CODEUR ABSOLU MONOTOUR AVEC AXE CREUX

- **Résolution monotour jusqu'à 13 bits**
- **Technologie magnétique**
- **Diamètre du Boitier 58 mm**
- **Axe creux Ø 8, 10, 12, 14 et 15 mm**
- **Classe de protection IP65 selon DIN EN 60529**
- **Connexion par câble (disponible dans n'importe quelle longueur) ou connecteur industriel M23**

Codeur magnétique | Codeur absolu | Résistant aux vibrations et chocs | IP65 | Plage de température | Livraison express

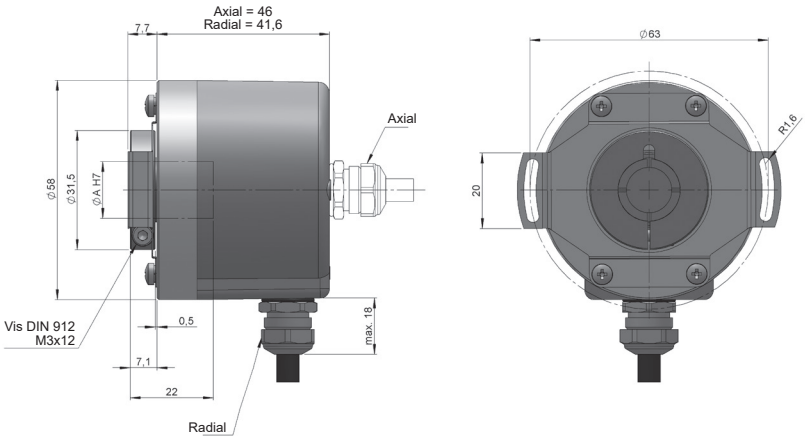

AXE CREUX	Ø A
3	8
4	10
5	12
7	14
8	15

Dessin connectique type 1/2, système anti-rotation type 3 (bride flexible 90.1027)

RÉFÉRENCE

Exemple de référence: E58HS-SSI-31231-12

Série	Interface	Système anti-rotation	Axe creux	Connectique	Code	Tension d'Alimentation / Sortie éléctronique	Résolution monotour	Exécution spéciale
E58HS -	**SSI -**	☐	☐	☐	☐	☐ -	☐☐	. ☐☐☐☐
	SSI. SSI	**1.** Sans système anti-rotation **2.** Bride flexible (90.1018) **3.** Bride flexible (90.1027) **4.** Bride flexible (90.1075) (*)	**3.** Ø 8 mm **4.** Ø 10 mm **5.** Ø 12 mm **7.** Ø 14 mm **8.** Ø 15 mm	**1.** Câble axiale **2.** Câble radial **3.** Radial M23 12p **5.** Axial M23 12p	**1.** Binaire horaire **2.** Binaire anti-horaire **3.** Gray horaire **4.** Gray anti-horaire	**1.** 4,75...30 VDC / RS422	**09.** 9 bits **10.** 10 bits **11.** 11 bits **12.** 12 bits **13.** 13 bits	

Demander le fichier Step 3D de votre référence

info@encoderhohner.com

service disponible en 24h

(*) Le système anti-rotation type 3 (Bride flexible 90.1027) et 4 (Bride flexible 90.1075) livraison montée.
Le système anti-rotation type 2 (Bride flexible 90.1018) livraison non montée; vis et kit de montage inclus.

SÉRIE E58 HS

CODEUR ABSOLU MONOTOUR AVEC AXE CREUX

CARACTÉRISTIQUES MÉCANIQUES

Matériaux	Boîtier: Zamac Bride: Aluminium Axe: Acier inoxydable
Roulements	À billes
Durée de vie des roulements	$1x10^{10}$ tours
Fixation du corps	Bride flexible (incluse)
Mésalignement permissible	±0.5 mm axial, ±0.3 mm radial (90.1018) ±0.5 mm axial, ±0.3 mm radial (90.1027) ±0.5 mm axial, ±0.2 mm radial (90.1075)
Fixation de l'axe	Bride de serrage
Diamètre de l'axe creux	8, 10, 12, 14 et 15 mm
Vitesse de rotation maximum	6000 rpm - Standard 10000 rpm - Sur demande 12000 rpm (≤ 12 bits) - Sur demande
Protection contre la poussière et les éclaboussures, conforme à la norme DIN EN 60529	IP65
Moment d'inertie	2 gcm^2
Couple d'entrainement à 20°C (68°F)	≤ 0,02 Nm
Charge maximale admissible sur l'axe axial	20 N
Charge maximale admissible sur l'axe radial	40 N
Poids approximatif	0,5 Kg
Température de fonctionnement	-40°C à +105°C
Tenue aux vibrations conforme à la norme DIN EN 60068-2-6	100 m/s^2 (10Hz...2000Hz)
Tenue aux chocs conforme à la norme DIN EN 60068-2-27	1000 m/s^2 (6ms)
Connexion axiale ou radiale	Câble 2 mètres ou connecteur industriel M23 (autres longueurs de câble disponibles sur demande) Connecteur femelle à commander séparément

CARACTÉRISTIQUES ÉLECTRIQUES

Interface	SSI
Sortie éléctronique	RS422
Tension d'alimentation (VCC)	4,75...30 VDC
Consommation	≤ 100 mA
Code	Binaire Gray
Protocole	SSI
Résolution monotour	jusqu'à 13 bits
Précision absolue	±0,35°
Précision relative	±1,5 LSB
Capacité de charge maximale / canal	±20 mA
Niveau du signal "Bas"	< 0,8 VDC
Niveau du signal "Haut"	2 ... 5,5 VDC
Fréquence	50 kHz...2 MHz
Protection contre les court-circuits	Oui
Protection contre les inversions de polarité	Oui

CONNECTIQUE

	Câble 8x0,14 mm^2 95.0008052	**Connecteur** M23 12p horaire
GND	Blanc	1
VCC	Marron	2
DATA+	Jaune	3
DATA-	Rose	4
CLK+	Vert	5
CLK-	Gris	6
PRESET*	Rouge	7
DIR**	Bleu	8

(*) Appliquez une impulsion de 4,75...30 VDC (plus de 1 ms) pour mettre le codeur à zéro et réinitialisez-le (couper et remettre l'alimentation).
(**) Connectez à 4,75...30 VDC pour changer la direction de la prédéterminé. Si cette entrée n'est pas utilisée, elle doit être connectée à GND pour éviter des interférences. Le codeur doit toujours être redémarré (couper et remettre l'alimentation) après la commutation.

DIMENSIONS DE LA CONNECTIQUE EN OPTION

Connecteur femelle à commander séparément

Connectique 3

Radial
M23 12p
Mâle
sens horaire

Connectique 5

Axial
M23 12p
Mâle
sens horaire

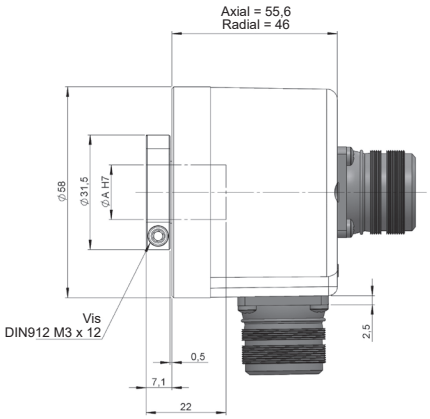

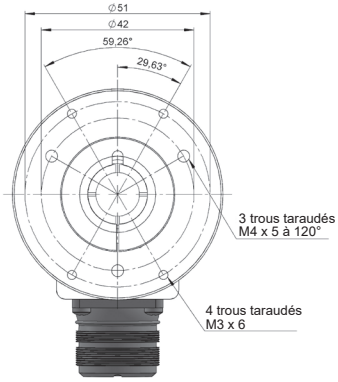

Connecteur femelle
95.0007131

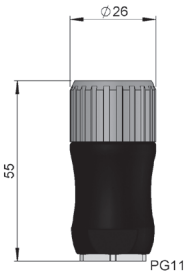

DIMENSIONS DES SYSTÈMES ANTI-ROTATION

Système anti-rotation 2
Bride flexible
90.1018

90.1018

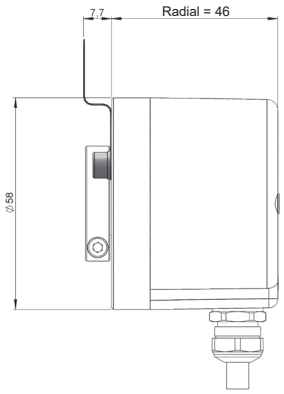

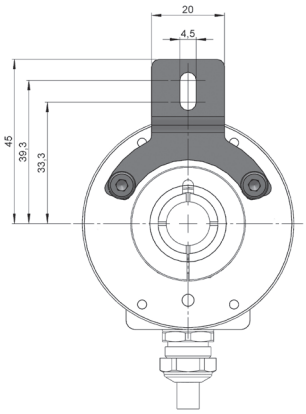

Système anti-rotation 4
Bride flexible
90.1075

90.1075

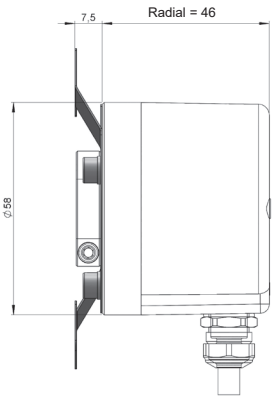

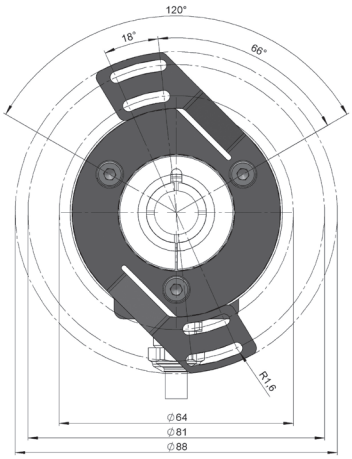

E58HS-SSI_FR_01 08/23 Sujette à erreurs et modifications.
Tous droits réservés © Hohner Automation SL