BAUREIHE E58 KM

DREHGEBER KIT SINGLE- ODER MULTITURN

- Singleturn-Auflösung bis 12 Bit
- Multiturn-Auflösung bis 24 Bit
- Magnetische Abtastung
- Baugröße 58 mm
- Bohrung Magnetläufer Ø 12 mm
- Schutzart IP67 gemäß DIN EN 60529
- Kabelanschluss (verschiedene Kabellängen verfügbar)

Magnetischer Drehgeber | Absolut-Drehgeber | Drehgeber Kit | Vibrations- und Schock-beständig | Schutzart IP67 | Schnelle Lieferung

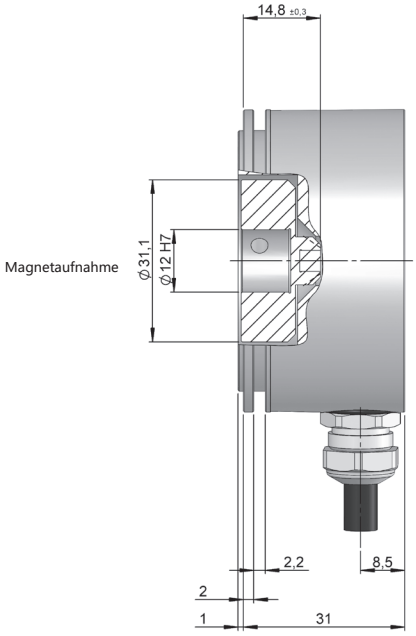

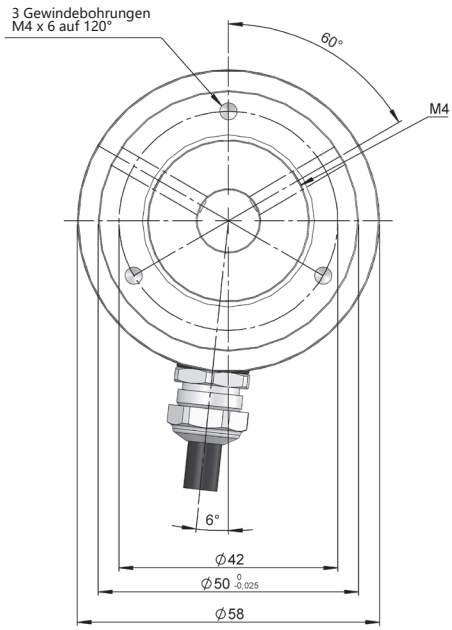

BESTELLSCHLÜSSEL

Bestellschlüssel Beispiel: E58KM-SSI-15211-1216

Baureihe	Schnittstelle	Flansch	Bohrung Magnetläufer	Anschlüsse	Code	Versorgungsspannung / Ausgangsstufe	Singleturn-Auflösung	Multiturn-Auflösung	Sonder-ausführung
E58KM -	SSI -	□	□	□	□	□ -	□□	□□	. □□□□
	SSI. SSI	**1.** Ohne adapter	**5.** Ø 12 mm	**2.** Kabel radial	**1.** Binär CW **2.** Binär CCW **3.** Gray CW **4.** Gray CCW	**1.** 4,75...30 VDC / RS422	**09.** 9 Bit **10.** 10 Bit **11.** 11 Bit **12.** 12 Bit	**12.** 12 Bit **13.** 13 Bit **16.** 16 Bit (*)	**P00F.** Drehrichtung

(*) Weitere Multiturn-Auflösungen verfügbar zwischen 12 und 24 Bit.

Bestellen Sie Ihre Referenz- Datei Step 3D

info@encoderhohner.com

Service verfügbar in 24 Std

BAUREIHE E58 KM

DREHGEBER KIT SINGLE- ODER MULTITURN

TECHNISCHE EIGENSCHAFTEN

Materialien	Gehäuse: Aluminium Abdeckung: Aluminium Magnetaufnahme: Aluminium
Mechanisch zulässige maximale Drehzahl	12000 U/min^{-1}
Elektrisch zulässige maximale Drehzahl	6000 U/min^{-1}
Bohrung Magnetläufer	Ø 12 mm
Schutzart gemäß DIN EN 60529	IP67
Arbeitsabstand	≤ 0,3 mm axial, ≤ 0,1 mm radial
Gewicht ca.	< 0,5 Kg
Betriebstemperatur	-20°C bis +85°C
Vibration gemäß DIN EN 60068-2-6	100 m/s² (10Hz...2000Hz)
Schock gemäß DIN EN 60068-2-27	1000 m/s² (6ms)
Anschlüsse	2-Meter-Kabel (andere Kabellängen oder fliegender Gegenstecker auf Anfrage)

ELEKTRISCHE DATEN

Schnittstelle

Ausgang Elektronisch	RS422
Versorgungsspannung (VCC)	4,75...30 VDC
Stromaufnahme	≤ 100 mA
Code	Binär oder Gray
Protokoll	SSI
Singleturn-Auflösung	bis 12 Bit
Multiturn-Auflösung	bis 24 Bit
Absolute Genauigkeit	±0,35°
Relative Genauigkeit	±1,5 LSB
Zulässige Last / Kanal	±20 mA
Signalpegel ´´Low´´	< 0,8 VDC
Signalpegel ´´High´´	2 ... 5,5 VDC
Frequenz	100 kHz...2 MHz
Kurzschlußschutz	Ja
Verpolungsschutz	Ja

ANSCHLÜSSE

	Kabel
GND	Weiß (WH)
+UB	Braun (BN)
DT+	Grau (GY)
DT-	Rosa (PK)
CK+	Grün (GN)
CK-	Gelb (YE)
NULLSETZUNG (*)	Blau (BU)
NICHT VERBUNDEN	Rot (RD)
Schirm	Gehäuse

(*) <0,8 VDC auflegen (länger 1ms) um den Drehgeber nullzusetzen.

E58KM-SSI_DE_01 04/24 Irrtümer und Änderungen vorbehalten.
Alle Rechte vorbehalten © Hohner Automation SL