SERIE E58 KM

ENCODER ABSOLUTO MULTIVUELTA SIN RODAMIENTOS

- **Resolución monovuelta hasta 12 bits**
- **Resolución multivuelta hasta 24 bits**
- **Tecnología magnética**
- **Diámetro exterior 58 mm**
- **Hueco del imán Ø 12 mm**
- **Clase de protección IP67 según DIN EN 60529**
- **Conexión cable (disponible cualquier longitud de cable)**

Encoder magnético | Encoder absoluto | Encoder Kit | Resistente a vibración y choque | IP67 | Entrega rápida

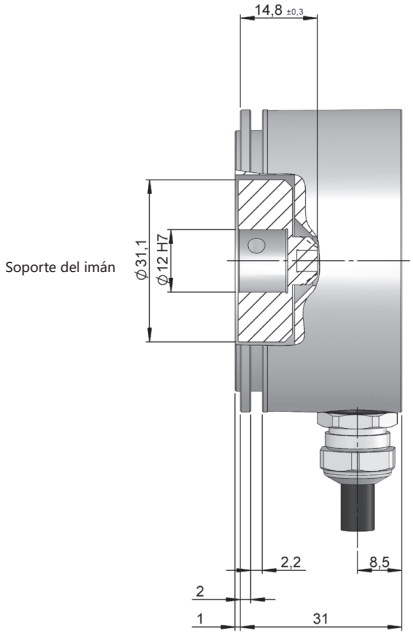

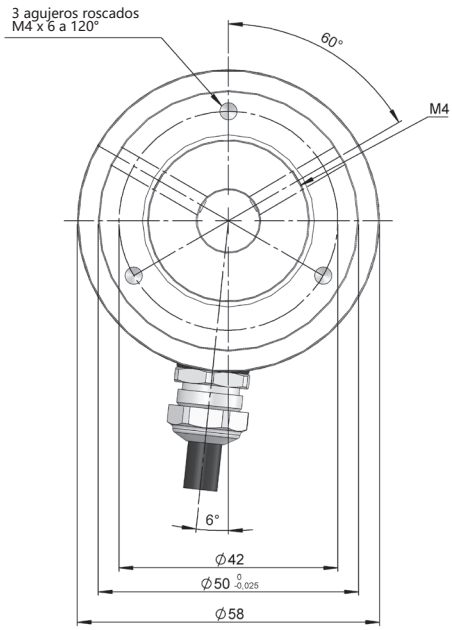

REFERENCIA

Ejemplo de referencia: E58KM-SSI-15211-1216

Serie	Interface	Brida	Hueco del imán	Conexión	Código	Alimentación / Salida Electrónica	Resolución monovuelta	Resolución multivuelta	Ejecución Especial
E58KM -	**SSI -**	□	□	□	□	□ -	□□	□□	. □□□□
	SSI. SSI	**1.** Sin brida	**5.** Ø 12 mm	**2.** Cable radial	**1.** Binario horario **2.** Binario antihorario **3.** Gray horario **4.** Gray antihorario	**1.** 4,75...30 VDC / RS422	**09.** 9 bits **10.** 10 bits **11.** 11 bits **12.** 12 bits	**12.** 12 bits **13.** 13 bits **16.** 16 bits (*)	**P00F.** Dirección

(*) Otras resoluciones multivuelta disponibles entre 12 y 24 bits.

Solicite el Step file 3D de su referencia

info@encoderhohner.com

servicio disponible en 24h

SERIE E58 KM

ENCODER ABSOLUTO MULTIVUELTA SIN RODAMIENTOS

CARACTERÍSTICAS MECÁNICAS

Materiales	Cuerpo: Aluminio Tapa: Aluminio Soporte del imán: Aluminio
Nº máx. rev. permisible mecánicamente	12000 rpm
Nº máx. rev. permisible electrónicamente	6000 rpm
Hueco del imán	Ø 12 mm
Protección contra polvo y salpicaduras según DIN EN 60529	IP67
Tolerancia de gap	≤ 0,3 mm axial, ≤ 0,1 mm radial
Peso aprox.	< 0,5 Kg
Rango de temperatura en funcionamiento	-20°C a +85°C
Vibración según DIN EN 60068-2-6	100 m/s² (10Hz...2000Hz)
Impacto según DIN EN 60068-2-27	1000 m/s² (6ms)
Conexión radial	Cable 2 metros (otras longitudes de cable o conector industrial aéreo bajo pedido)

CARACTERÍSTICAS ELÉCTRICAS

Interface

Salida Electrónica	RS422
Tensión de alimentación (VCC)	4,75...30 VDC
Consumo	≤ 100 mA
Código	Binario o Gray
Protocolo	SSI
Resolución monovuelta	hasta 12 bits
Resolución multivuelta	hasta 24 bits
Precisión absoluta	±0,35°
Precisión relativa	±1,5 LSB
Capacidad de carga màxima / canal	±20 mA
Nivel de señal ´´Low´´	< 0,8 VDC
Nivel de señal ´´High´´	2 ... 5,5 VDC
Frecuencia	100 kHz...2 MHz
Protección contra Cortocircuito	Si
Protección Inversión Polaridad	Si

CONEXIONADO

	Cable
GND	Blanco (WH)
+UB	Marrón (BN)
DT+	Gris (GY)
DT-	Rosa (PK)
CK+	Verde (GN)
CK-	Amarillo (YE)
PRESET (*)	Azul (BU)
NO CONECTADO	Rojo (RD)
Malla	Cuerpo

(*) Aplicar un pulso de <0,8 VDC (más de 1ms) para configurar el encoder en cero.

E58KM-SSI_ES_01 04/24 Sujeto a errores y cambios.
Todos los derechos reservados © Hohner Automation SL