SÉRIE E58 KM

CODEUR MULTITOURS ABSOLU SANS ROULEMENTS

- Résolution monotour jusqu´à 12 bits
- Résolution multitours jusqu´à 24 bits
- Technologie magnétique
- Diamètre du Boitier 58 mm
- Alésage de l´aimant Ø 12 mm
- Classe de protection IP67 selon DIN EN 60529
- Connexion par câble (autres longueurs de câble disponibles)

Codeur magnétique | Codeur absolu | Kit Codeur | Résistant aux vibrations et chocs | IP67 | Livraison express

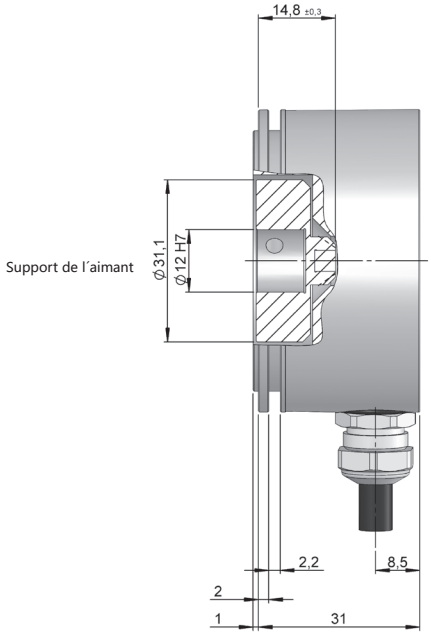

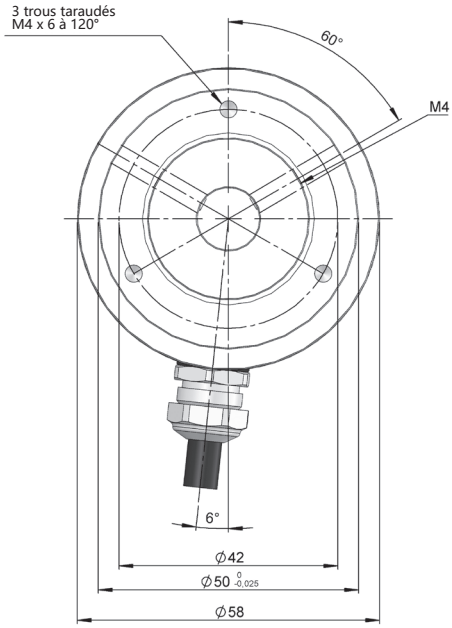

RÉFÉRENCE

Exemple de référence: E58KM-SSI-15211-1216

Série	Interface	Bride	Alésage de l´aimant	Connectique	Code	Tension d´Alimentation / Sortie éléctronique	Résolution monotour	Résolution multitours	Exécution spéciale
E58KM -	SSI -	☐	☐	☐	☐	☐ -	☐☐	☐☐	. ☐☐☐☐
	SSI. SSI	**1.** Sans bride	**5.** Ø 12 mm	**2.** Câble radial	**1.** Binaire horaire **2.** Binaire anti-horaire **3.** Gray horaire **4.** Gray anti-horaire	**1.** 4,75...30 VDC / RS422	**09.** 9 bits **10.** 10 bits **11.** 11 bits **12.** 12 bits	**12.** 12 bits **13.** 13 bits **16.** 16 bits (*)	**P00F.** Direction

Demander le fichier Step 3D de votre référence

info@encoderhohner.com

service disponible en 24h

(*) Autres résolutions multitours disponibles entre 12 et 24 bits.

SÉRIE E58 KM

CODEUR MULTITOURS ABSOLU SANS ROULEMENTS

CARACTÉRISTIQUES MÉCANIQUES

Matériaux	Boîtier: Aluminium Couvercle: Aluminium Support de l´aimant: Aluminium
Vitesse de rotation maximale	12000 rpm
Nombre maximum de tours autorisés électrique	6000 rpm
Alésage de l´aimant	Ø 12 mm
Protection contre la poussière et les éclaboussures, conforme à la norme DIN EN 60529	IP67
Tolérance d´écart	≤ 0,3 mm axial, ≤ 0,1 mm radial
Poids env.	< 0,5 Kg
Plage de température de fonctionnement	-20°C à +85°C
Tenue aux vibrations conforme à la norme DIN EN 60068-2-6	100 m/s² (10Hz...2000Hz)
Tenue aux chocs conforme à la norme DIN EN 60068-2-27	1000 m/s² (6ms)
Connexion radiale	Câble 2 mètres (autres longueurs du câble ou connecteur aérien sur demande)

CARACTÉRISTIQUES ÉLECTRIQUES

Interface

Sortie éléctronique	RS422
Tension d´alimentation (VCC)	4,75...30 VDC
Consommation	≤ 100 mA
Code	Binaire ou Gray
Protocole	SSI
Résolution monotour	jusqu´à 12 bits
Résolution multitours	jusqu´à 24 bits
Précision absolue	±0,35°
Précision relative	±1,5 LSB
Capacité de charge maximale / canal	±20 mA
Niveau du signal ´´Bas´´	< 0,8 VDC
Niveau du signal ´´Haut´´	2 ... 5,5 VDC
Fréquence	100 kHz...2 MHz
Protection contre les court-circuits	Oui
Protection contre les inversions de polarité	Oui

CONNECTIQUE

	Câble
GND	Blanc (WH)
+UB	Marron (BN)
DT+	Gris (GY)
DT-	Rose (PK)
CK+	Vert (GN)
CK-	Jaune (YE)
PRESET (*)	Bleu (BU)
PAS CONNECTÉ	Rouge (RD)
Blindage	Boîtier

(*) Appliquez une impulsion de <0,8 VDC (plus de 1 ms) pour mettre le codeur à zéro.

E58KM-SSI_FR_01 04/24 Sujette à erreurs et modifications.
Tous droits réservés © Hohner Automation SL